ELETTROMEC

— Reserva de Espaço —

As dimensões informadas neste encarte não devem ser utilizadas para produção de nichos ou recortes em pedras, as informações a seguir são exclusivamente para referência disponibilizada previamente para a "**RESERVA DE ESPAÇO**" do produto no projeto.

A produção de nicho ou recortes em pedras somente deverá ser efetuado, utilizando-se do gabarito oficial, que será disponibilizado com o produto após o lançamento.

A Elettromec reserva-se ao direito de alterar as informações técnicas sem aviso prévio.

Descrição: COOKTOP DE REVESTIMENTO 90 CM
Modelo: CKG-5Q-90-SR-2TLA

Dimensões de Referência do Produto

Medidas em Milímetros

A = 853
B = 96
C = 503

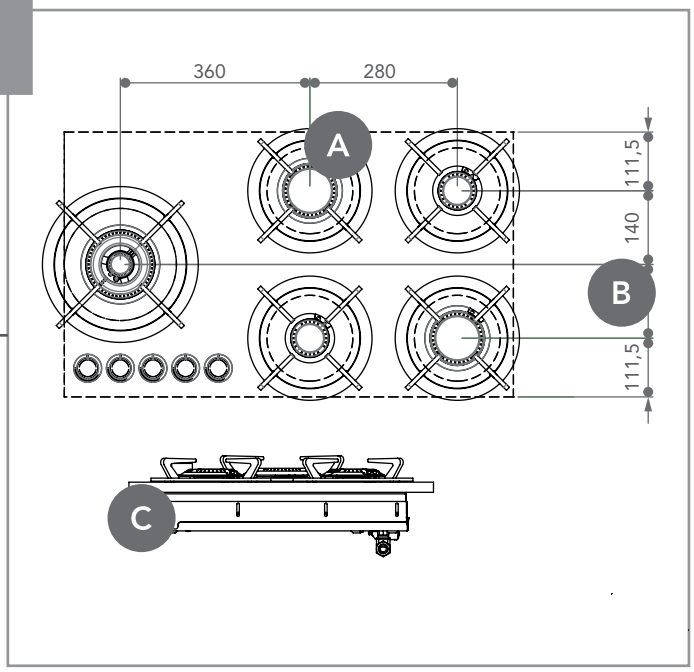

Legenda
A = Largura
B = Altura
C = Profundidade

Dimensões de Referência da Reserva de Espaço

Medidas em Milímetros

A = 1153
B = 9 - 24
C = 600 MÍN.

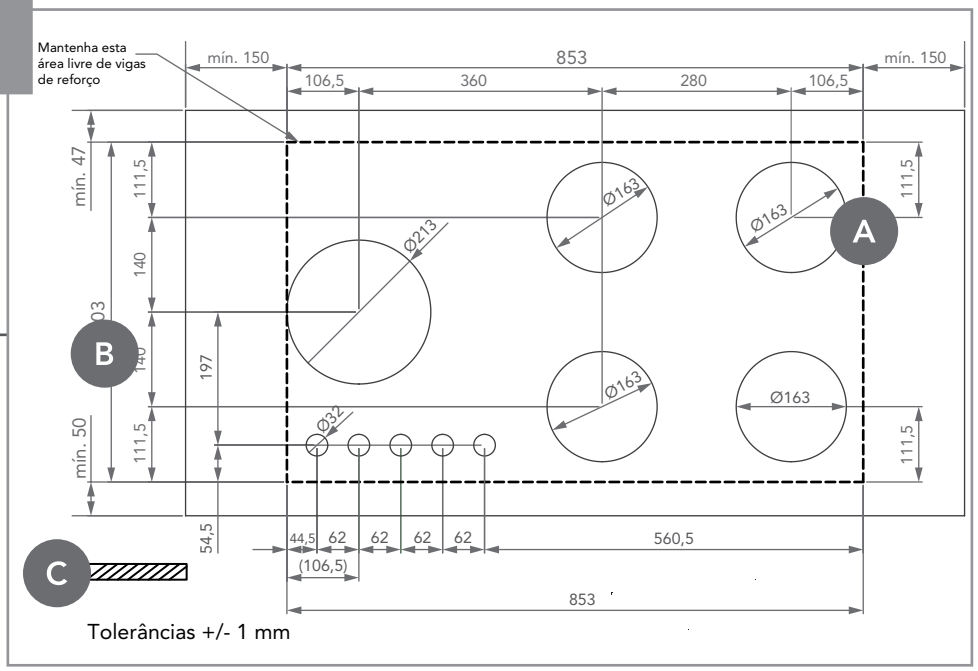

Tolerâncias +/- 1 mm

OBS.: Base do cooktop sob a bancada que deverá ter uma espessura entre 9 a 24 milímetros.