ELETTROMEC

MANUAL DO CONSUMIDOR

GAVETA AQUECIDA

GA-6S-13-XX-2ATA / GA-6S-13-VT-2ATA
GA-12S-29-XX-2ATA

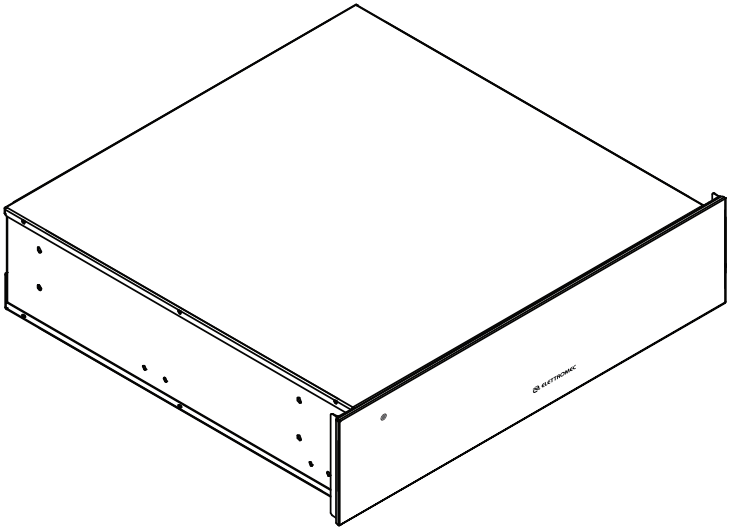

Imagem meramente ilustrativa

Parabéns, você acaba de adquirir um produto Elettromec, obrigado pela sua escolha!

Seja bem-vindo ao mundo Elettromec, você está prestes a desfrutar de toda a qualidade e sofisticação de seu novo produto.

Com base na nossa missão, nos preocupamos em entregar o seu produto alinhado com qualidade, design e segurança, para que desfrute ao máximo.

Estamos felizes com sua nova aquisição e desejamos que tenha ótimas experiências e momentos incríveis.

Este manual contém informações importantes para a sua segurança, apresentação do produto, como realizar a instalação e utilização. Conheça melhor o seu produto através deste manual e esteja pronto para aproveitá-lo da melhor maneira.

IMPORTANTE: Sugerimos também que guarde este manual de instruções após a leitura para futuras consultas.

ÍNDICE

1 INFORMAÇÕES GERAIS 05
2 SEGURANÇA 06
3 CARACTERÍSTICAS DO PRODUTO 08
4 INSTALAÇÃO 12
5 INSTRUÇÕES DE USO 15
6 LIMPEZA E CONSERVAÇÃO 18
7 PROBLEMAS E SOLUÇÕES 19
8 PROTEÇÃO AMBIENTAL 20
9 ESPECIFICAÇÕES TÉCNICAS 21
10 GARANTIA 22

1 INFORMAÇÕES GERAIS

Obrigado por escolher nossos produtos. Estamos certos de que será um grande prazer usar sua nova Gaveta Aquecida Elettromec.

Antes de usar o produto, recomendamos que leia atentamente as instruções, pois elas contêm detalhes sobre seu uso e suas funções.

Certifique-se de que todas as pessoas que usarão o produto estejam familiarizadas com sua operação e medidas de segurança. É importante fazer a instalação correta do equipamento e ficar atento às instruções de segurança.

Recomendamos manter este manual de utilização junto ao produto, para referência futura, e também disponibilizá-lo para futuros usuários.

Este produto é destinado ao uso doméstico.

Caso o produto aparentemente não esteja operando corretamente, verifique a página PROBLEMAS E SOLUÇÕES para obter informações. Caso a dúvida ainda persista, entre em contato com o serviço de atendimento ao consumidor Elettromec.

2 SEGURANÇA

IMPORTANTE:

Itens de Segurança

- Antes de começar qualquer instalação, limpeza ou manutenção, desligue o disjuntor. Não se esqueça de recolocar todos os componentes antes de ligar o produto novamente.
- Nunca retire o fio de aterramento do cabo de alimentação, que deve estar conectado a uma tomada dedicada conforme as normas da ABNT (NBR 5410 - seção aterramento).
- Evite o uso de adaptadores, benjamins ou extensões elétricas.
- É recomendado contar com a ajuda de duas ou mais pessoas para mover e instalar o produto.
- Para evitar riscos de incêndio, choque elétrico, acidentes pessoais ou danos, siga estas recomendações cuidadosamente.

Recomendações

- Siga rigorosamente as instruções do capítulo "4 INSTALAÇÃO" ao posicionar e instalar a Gaveta Aquecida. É fundamental dimensionar corretamente a rede elétrica de acordo com as especificações detalhadas neste manual para garantir a instalação adequada do produto.
- Caso a Gaveta Aquecida apresente defeito ou não funcione, não a use. Desconecte-a da energia e entre em contato com o serviço de atendimento ao consumidor Elettromec.
- Este produto é destinado para uso doméstico e deve ser instalado e utilizado em locais com ventilação permanente.
- Este produto não se destina à utilização por pessoas (inclusive crianças) com capacidades físicas, sensoriais ou mentais reduzidas, a menos que tenham recebido instruções referentes à utilização ou estejam sob a supervisão de uma pessoa responsável pela sua segurança.

- As crianças devem ser supervisionadas para que não brinquem com o produto.
- Não utilize o produto se o cabo de alimentação estiver danificado, a fim de evitar riscos, neste caso entre em contato com suporte ao cliente, ou serviço autorizado Elettromec, para que seja efetuado a troca do cabo de alimentação.
- Certifique-se de que os cabos de alimentação elétrica de outros produtos próximos não entrem em contato com peças quentes ou fiquem na porta da Gaveta Aquecida.
- Após a instalação do produto, é importante garantir que não haja acesso às partes elétricas sem o uso de ferramentas, conforme as normas de segurança.
- Evite usar a Gaveta Aquecida para aquecer o ambiente ou secar roupas.
- Não coloque peso sobre a gaveta aberta para evitar danos ao produto.
- Evite instalar o produto perto de cortinas ou móveis estofados.
- Mantenha objetos plásticos ou inflamáveis longe do interior do produto e evite inserir objetos na abertura da grelha protetora que cobre a peça e o ventilador de aquecimento.

ATENÇÃO:

- Durante o uso deste produto, é normal que seja gerado calor, vapor e umidade. Esteja atento para evitar queimaduras e certifique-se de que há ventilação adequada no ambiente.
- Após o uso, evite tocar nas superfícies internas da Gaveta Aquecida e mantenha materiais inflamáveis longe até que esfriem completamente.
- Durante a operação, algumas partes do produto podem ficar quentes. Mantenha as crianças afastadas para evitar acidentes.
- Ao manusear acessórios enquanto a Gaveta Aquecida estiver quente, utilize luvas térmicas para sua proteção.
- Nunca armazene materiais inflamáveis dentro ou perto da Gaveta Aquecida.
- É importante limpar regularmente a Gaveta Aquecida, desligando o produto da alimentação elétrica antes da limpeza.
- Evite usar máquinas a vapor para essa finalidade.

ADVERTÊNCIA:

- Não utilize equipamentos a vapor para a limpeza do produto, pode haver contato do vapor com os componentes elétricos, gerando riscos de curto circuitos e choques elétricos.

3 CARACTERÍSTICAS DO PRODUTO

Conheça seu Produto

1 Painel de controle 2 Tapete anti derrapante de fibra de vidro

Modelos: GA-6S-13-XX-2ATA / GA-6S-13-VT-2ATA

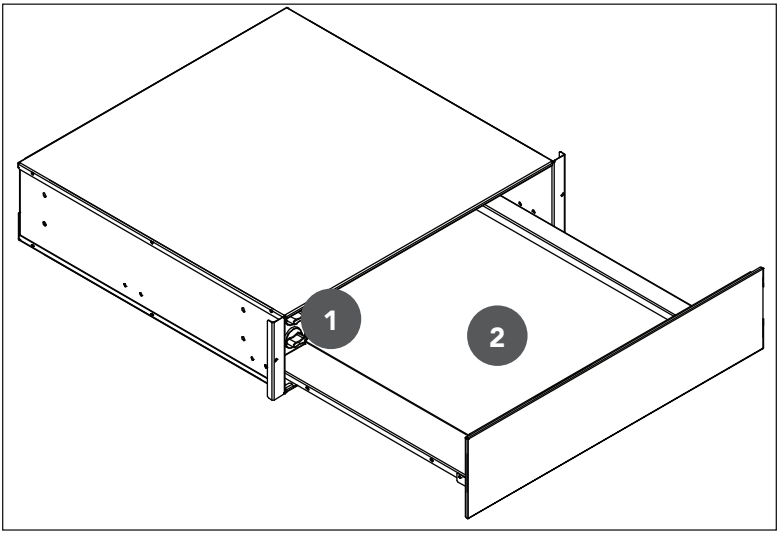

1 Painel de controle 2 Tapete anti derrapante de fibra de vidro

Modelos: GA-12S-29-XX-2ATA

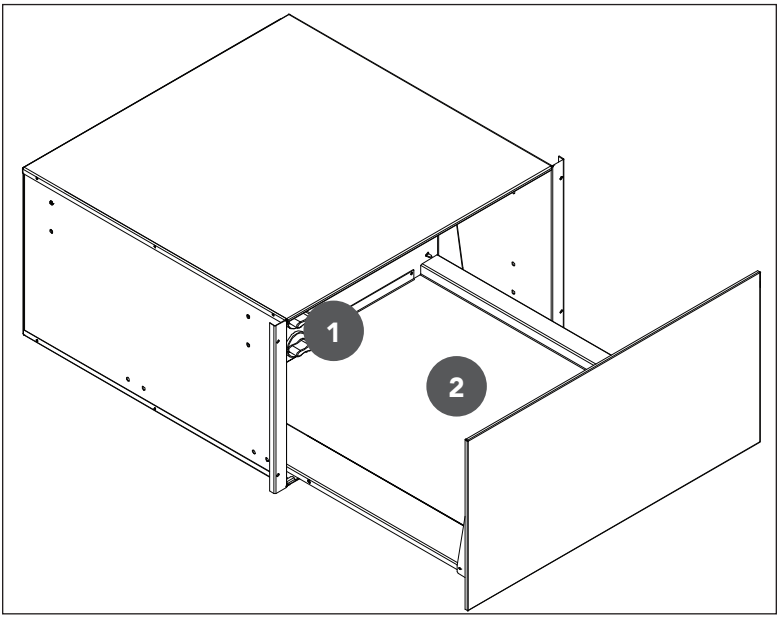

Dimensões do Produto

Modelo: GA-6S-13-XX-2ATA / GA-6S-13-VT-2ATA

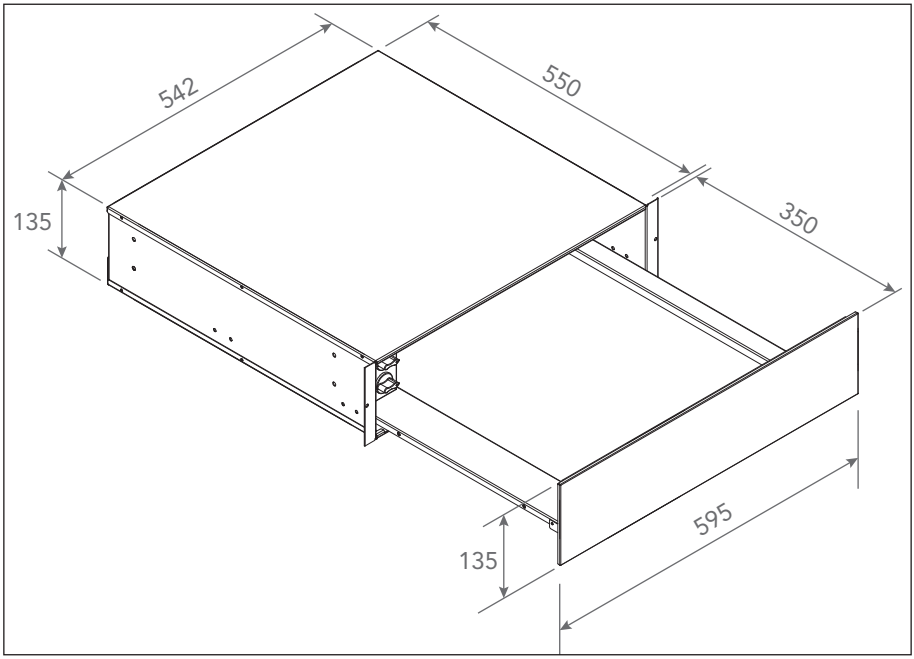

Dimensões do Produto

Modelo: GA-12S-29-XX-2ATA

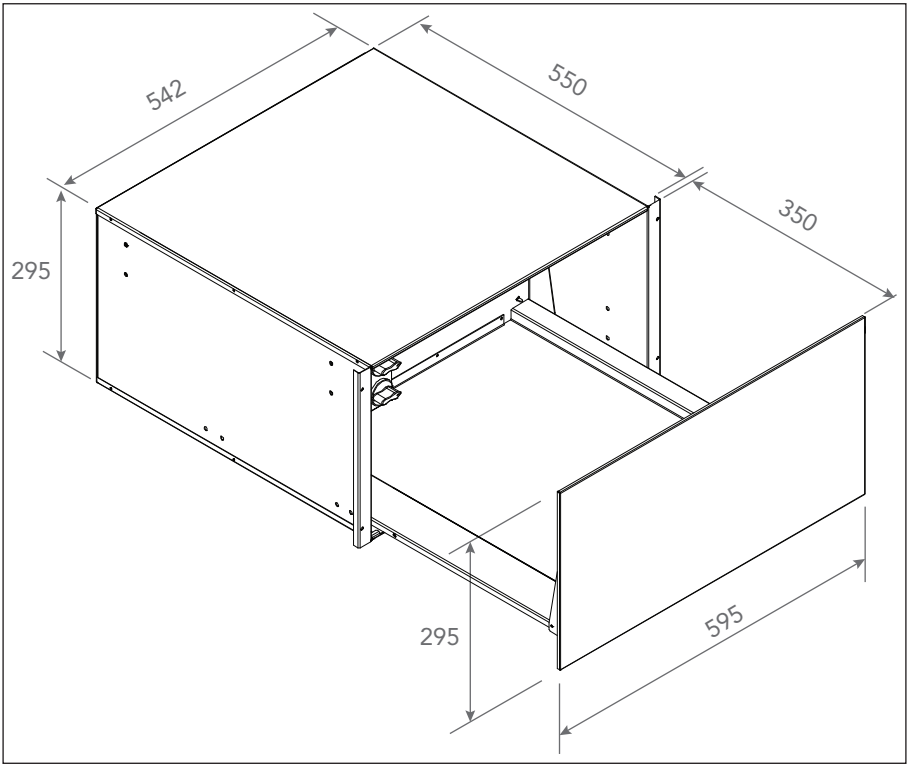

4 INSTALAÇÃO

IMPORTANTE:

Para garantir uma instalação correta e segura, é recomendável que um posto de serviço autorizado Elettromec realize os procedimentos de instalação, ajustes e manutenção mencionados neste capítulo. Antes de começar a utilizar o produto, certifique-se de remover todas as embalagens internas e externas. Durante o processo de instalação, mantenha o produto desconectado da fonte de alimentação elétrica.

AVISOS:

Para garantir a segurança, mantenha a embalagem, como o isopor e os plásticos, fora do alcance das crianças, pois podem representar riscos. Não remova o produto da embalagem ou o mova puxando pelas partes móveis, como puxadores, portas ou bandejas.

Requisitos Elétricos

- Antes de efetuar a conexão elétrica, verifique se a tensão indicada na etiqueta do produto é compatível com a rede elétrica de alimentação. Utilize uma tomada dedicada, que deve estar aterrada conforme as normas da ABNT - Associação Brasileira de Normas Técnicas, especificamente a NBR 5410, seção aterramento, com fios na bitola mínima de 2,5 mm²; bitolas inferiores podem afetar o desempenho do produto.
- A desconexão do produto da alimentação elétrica deve ser permitida após a instalação ser realizada. Para isso, instale um disjuntor térmico dedicado dimensionado para a carga correspondente, com uma abertura para o contato de pelo menos 3 mm, localizado fora do nicho de instalação. Após a instalação, não deverá ser possível o contato com partes elétricas. Todas as peças que necessitam de proteção não poderão ser tocadas sem o uso de ferramentas.

ADVERTÊNCIA - :

Risco de Choque Elétrico: A fim de prevenir riscos de choque elétrico, é fundamental seguir algumas precauções. Utilize uma tomada com aterramento adequado e não remova o pino do fio terra do plugue. Evite o uso de adaptadores, extensões ou T's na tomada. Ao realizar qualquer manutenção no produto, certifique-se de desconectá-lo da tomada. Seguir corretamente essas instruções é essencial para evitar situações de risco, como morte, incêndio ou choque elétrico. Durante a instalação, mantenha o produto desconectado da alimentação elétrica.

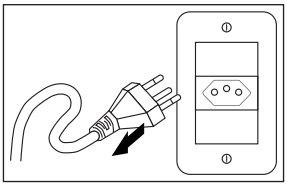

IMPORTANTE:

Certifique-se de posicionar o cabo de alimentação (1,5 metros de comprimento) de forma a evitar que ele seja exposto a temperaturas superiores a 50 °C ambiente.

Preparando para Instalação

As dimensões do nicho devem ser precisas conforme indicado neste manual. Certifique-se de respeitar as dimensões mínimas de espaço necessárias para a instalação e uso seguro da Gaveta Aquecida.

Ventilação e Local de Instalação

Este produto deve ser instalado somente em ambientes com ventilação permanente, conforme as instruções fornecidas. Manter o ambiente ventilado é essencial para dispersar o calor e a umidade gerados durante o uso do produto.

ATENÇÃO:

Ao combinar a Gaveta Aquecida com outro aparelho (por exemplo, forno, micro-ondas, dispenser de água), é essencial seguir as instruções fornecidas no manual do outro produto. Não se deve instalá-lo diretamente sobre a gaveta, pois o peso do produto pode deformar o gabinete da gaveta e dificultar sua abertura devido à pressão exercida. Para garantir a segurança e o funcionamento adequado, recomendamos apoiar o outro produto em uma base separada. Isso ajudará a evitar o superaquecimento e prolongará a vida útil de ambos os aparelhos.

Instruções para Instalação da Gaveta Aquecida

Para garantir uma instalação adequada e eficiente da gaveta aquecida, siga atentamente as etapas abaixo:

- Primeiramente, é essencial verificar as dimensões do nicho ou gabinete onde a gaveta será instalada. As imagens deste manual fornecem as dimensões corretas. Garanta que o espaço disponível seja suficiente para a instalação adequada da gaveta.
- Em seguida, remova o painel traseiro do móvel. Isso permitirá a circulação de ar adequada, com uma abertura mínima de 90 mm, essencial para a ventilação correta do produto.
- Depois de preparar o espaço, posicione o produto no móvel. Um encaixe perfeito é necessário para garantir o funcionamento adequado da gaveta.
- Antes de concluir a instalação, é importante nivelar a gaveta aquecida. Não será possível fazer ajustes após a conclusão da instalação. Um nivelamento inadequado pode levar à abertura incorreta da porta ou a uma vedação ineficaz, resultando em perda de calor.
- Por fim, fixe a gaveta com ela aberta, utilizando os dois furos na aba lateral. Use os parafusos fornecidos com o produto para uma fixação segura. Uma instalação correta e segura é a chave para o desempenho ideal do seu produto.

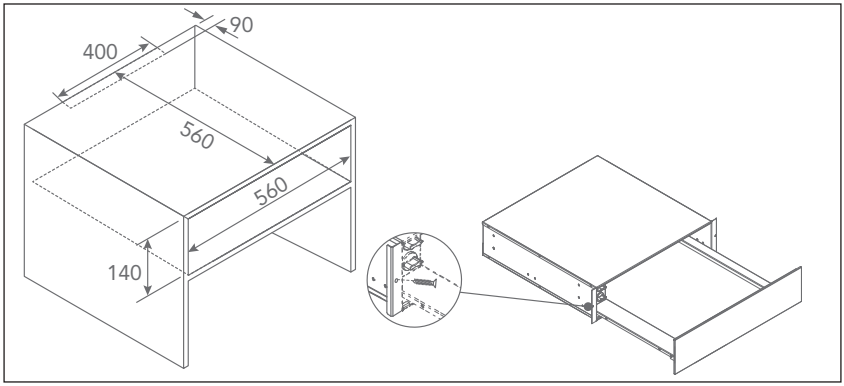

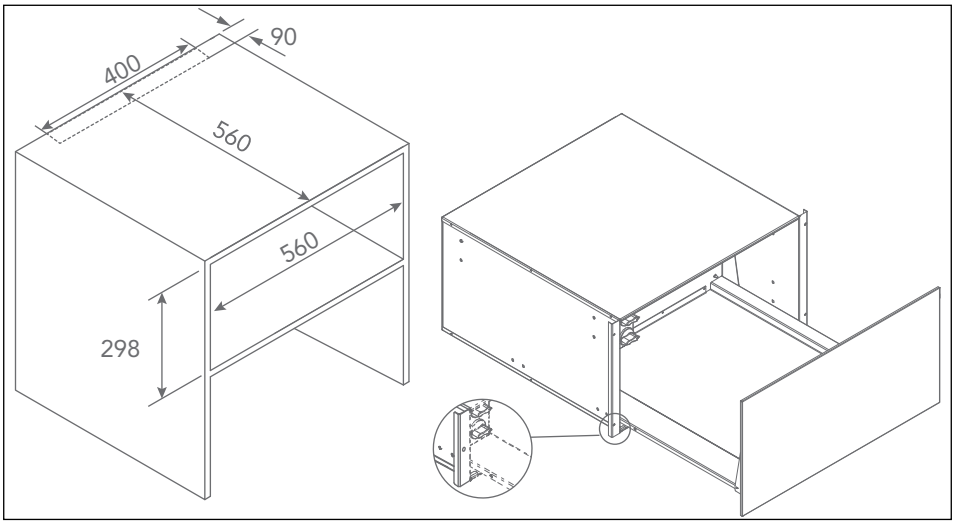

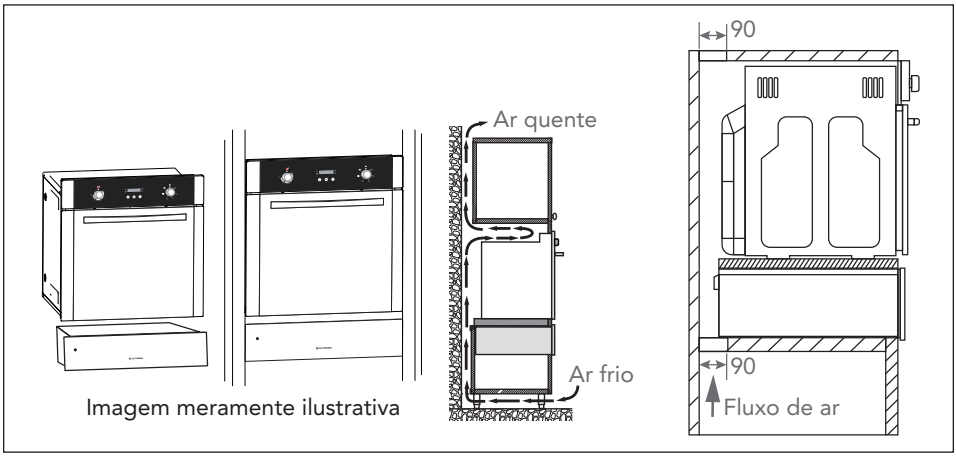

Conexão elétrica com conector sindal de porcelana

ATENÇÃO:

É importante ressaltar que a seguinte instrução de conexão elétrica deve ser utilizada apenas se o cabo de alimentação não estiver equipado com um plugue padrão. Não recomendamos, em hipótese alguma, que o plugue seja removido do cabo para realizar essa conexão.

Siga o diagrama a seguir para a conexão elétrica.

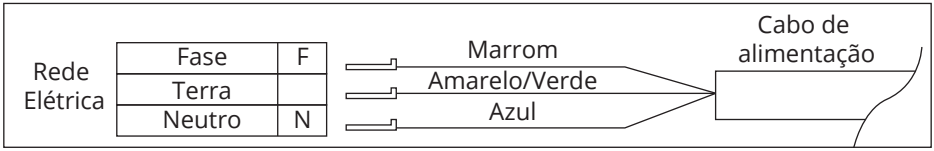

5 INSTRUÇÕES DE USO

Funcionalidades da Gaveta

- O fundo da gaveta é revestido com um tapete antiderrapante, projetado para evitar que os pratos escorreguem, tanto quando a gaveta está aberta quanto quando está fechada.
- Para abrir a gaveta, basta pressionar o centro da porta da gaveta, permitindo que ela se abra automaticamente. Para fechá-la, basta empurrar novamente, como indicado na imagem abaixo.

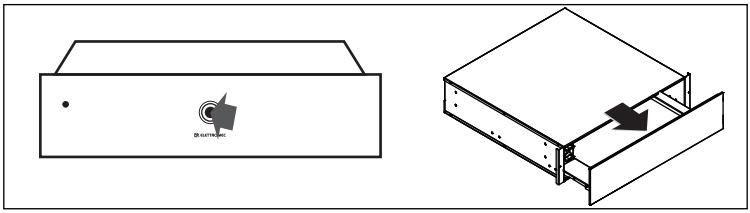

Painel de Controle

Os controles da gaveta são visíveis somente quando esta está aberta. Quando fechada, a luz liga/desliga frontal se acende, indicando que o produto está em funcionamento.

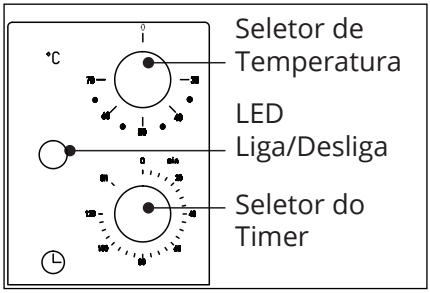

Antes da primeira utilização

- Utilize um pano macio e úmido para limpar a superfície do produto antes da primeira utilização. Para remover qualquer resíduo que possa ter sido deixado na gaveta durante o processo de fabricação, gire o botão de controle na temperatura máxima. É normal que essa operação produza um odor.
- Mantenha as janelas do ambiente abertas durante todo o processo de limpeza inicial. Recomenda-se não permanecer no ambiente enquanto o processo de combustão estiver ocorrendo.
- Deixe a Gaveta Aquecida na temperatura máxima por um período de 2 horas para garantir uma limpeza completa e adequada antes do uso regular.

Seguindo essas instruções, você estará preparando adequadamente a gaveta para a primeira utilização, garantindo um funcionamento eficiente e seguro.

Instruções para Utilização da Gaveta Aquecida

- Organize os pratos dentro da gaveta conforme sua preferência.
- Escolha a temperatura desejada para aquecer os pratos.
- Utilize o botão de temperatura para ajustar o tempo de aquecimento. O tempo pode variar entre 10 e 120 minutos.
- Feche a Gaveta Aquecida após configurar a temperatura e o tempo desejados.
- Ao iniciar o aquecimento, a luz se acenderá, indicando que a gaveta está em funcionamento. Após o término do tempo definido, o sistema de aquecimento desligará automaticamente.

Instruções para Aquecimento de Louça na Gaveta

- Coloque a louça que deseja aquecer dentro da gaveta, organizando-a conforme necessário.
- Utilize o botão de controle para definir a temperatura mais adequada para a louça selecionada. O ajuste varia entre 30 °C e 70 °C.
- Para aquecer xícaras ou copos, ajuste a temperatura para 40 °C. Essa temperatura é ideal para aquecer suavemente as xícaras, preparando-as para receber bebidas quentes e mantendo essas bebidas aquecidas por mais tempo.
- Para aquecer pratos e demais louças, defina a temperatura para 60 °C. Manter o alimento servido em pratos aquecidos ajudará a preservar sua temperatura por mais tempo, proporcionando uma experiência gastronômica mais agradável.

ATENÇÃO:

Antes de retirar qualquer item da gaveta, certifique-se sempre de que o produto está desligado. Para manusear (retirar, posicionar) os itens na gaveta, utilize luvas térmicas adequadas.

- O tempo necessário para aquecer a louça na Gaveta Aquecida é influenciado por diversos fatores, incluindo o material e a espessura da louça, a quantidade de louça inserida, sua disposição na gaveta e a temperatura selecionada.
- É fundamental destacar que não há um tempo exato de aquecimento para a louça na Gaveta Aquecida.
- Recomenda-se realizar testes para determinar a temperatura e o tempo ideais de aquecimento de acordo com o tipo e a quantidade de louça utilizada.
- Como referência geral, uma temperatura de 60 °C geralmente proporciona um aquecimento uniforme.
- Por exemplo, para uma refeição para seis pessoas, o aquecimento costuma levar cerca de 30 minutos. Para uma refeição para doze pessoas, esse tempo pode ser aproximadamente de 40 minutos.

A gaveta possui uma capacidade máxima de 20 kg, veja tabela a seguir.

GA-6S-13-VT-2ATA / GA-6S-13-XX-2ATA

Capacidade		
Item	Diâm. Ø (cm)	Quantidade
Prato raso	28	6
Prato fundo	22	6
Travessa	22	1
Travessa	20	1
Travessa	18	1
Travessa grande	36	2
Prato grande	8	16
Tigela	10	8
Tigela de sopa	22	24
Tigela	10	40
Xícara	8	60

GA-12S-29-XX-2ATA

Capacidade		
Item	Diâm. Ø (cm)	Quantidade
Prato raso	28	12
Prato fundo	22	12
Travessa	22	2
Travessa	20	2
Travessa	18	2
Travessa grande	36	2
Prato grande 600 g (unid.)	28	32
Prato grande 400 g (unid.)	22	50
Tigela	10	60
Xícara	8	132

6 LIMPEZA E CONSERVAÇÃO

ATENÇÃO:

Antes de iniciar qualquer processo de limpeza, certifique-se de desligar o produto da rede de alimentação elétrica.

Limpeza Geral

- Nunca utilize produtos de limpeza abrasivos, como detergente alcalino, solventes orgânicos, buchas, líquidos ácidos ou água fervente. Estes podem danificar a superfície da Gaveta Aquecida.
- As operações de limpeza devem ser realizadas somente quando a gaveta estiver fria para evitar danos.
- Nunca limpe a superfície da gaveta com aparelhos de limpeza a vapor, pois isso pode causar danos.
- Utilize um pano macio embebido em água morna e sabão para limpar toda a superfície da Gaveta Aquecida.
- Evite limpar os vãos da grelha protetora que cobrem o elemento aquecedor e o ventilador com água. A penetração de água nessa área pode causar danos, curto-circuito e representar risco para o usuário.

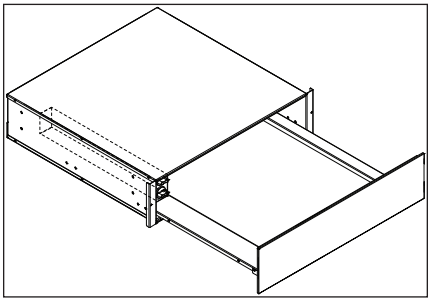

Limpeza Externa

- Para manter as características da parte frontal da gaveta, utilize um produto específico para o material. Em caso de dúvidas, entre em contato com o Serviço de Atendimento ao Consumidor Elettromec para orientações adicionais.
- Não utilize detergentes que contenham soda, ácidos, cloro, detergentes abrasivos (pó ou creme) ou esponjas abrasivas (por exemplo, palha de aço). Esses produtos podem danificar a superfície da gaveta.
- A base antiderrapante da Gaveta Aquecida também requer cuidados. Lave-a manualmente com água morna e um detergente neutro. Certifique-se de enxugar completamente a base e só recoloque-a quando estiver totalmente seca.

7 PROBLEMAS E SOLUÇÕES

Antes de chamar o serviço autorizado, confira as dicas para a solução dos problemas mais comuns. Leia antes, com atenção.

Problema	**Possível causa**	**Solução**
A Gaveta Aquecida não está esquentando a louça.	Produto desligado.	Verifique se o produto está ligado.
	Gaveta não esta totalmente fechada.	Verifique se a gaveta está totalmente fechada.
	Tempo de aquecimento insuficiente.	Verifique se a louça foi aquecida por um tempo suficiente.
	Longo período com a gaveta aberta.	Verifique se a gaveta não ficou aberta por muito tempo.
	Problemas com a rede de alimentação.	Verifique sua rede elétrica.
A gaveta não fecha adequadamente.	Louças obstruindo o correto fechamento da gaveta.	Verifique se o conteúdo colocado na gaveta permite o fechamento adequado.

Caso os problemas persistam, após realizar as verificações sugeridas, entre em contato com o posto de assistência técnica autorizado Elettromec.

Você também pode entrar em contato com o Serviço de Atendimento ao Cliente da Elettromec através do e-mail sac@elettromec.com.br ou telefone 0800 723 1202.

8 PROTEÇÃO AMBIENTAL

- Este produto não deve ser descartado no lixo comum.
- Os materiais utilizados neste produto podem ser reciclados e/ou reutilizados.
- O correto descarte deste produto, no final de sua vida útil, contribui de maneira sustentável em relação ao meio ambiente.
- Deve-se sempre observar a legislação local existente e vigente em sua região, para que desta forma, seja feito o descarte da forma mais correta possível.
- Este produto não pode ser tratado como lixo doméstico, como indica o símbolo mostrado no produto e em sua embalagem.
- Recomendamos que o descarte seja feito em ecopontos para o devido tratamento de resíduos.
- Recomendamos contatar um posto de serviço autorizado se surgir alguma dúvida e antes de realizar qualquer um dos procedimentos descritos acima. A unidade deve sempre estar desligada da tomada elétrica antes de ser aberta.

9 ESPECIFICAÇÕES TÉCNICAS

Modelo	**GA-6S-13-VT-2ATA**	**GA-6S-13-XX-2ATA**
Instalação	Embutir	Embutir
Dimensões (L x A x P)	595 x 135 x 550 mm	595 x 135 x 550 mm
Peso líquido	15 kg	16,8 kg
Acabamento	Vidro preto	Aço inoxidável
Temperatura de ajuste	30~70 °C	30~70 °C
Capacidade de serviços	6 serviços	6 serviços
Capacidade máxima	20 kg	20 kg
Potência	410 W	410 W
Tensão	220 V	220 V
Frequência	60 Hz	60 Hz
Corrente	1,86 A	1,86 A

Modelo	**GA-12S-29-XX-2ATA**
Instalação	Embutir
Dimensões (L x A x P)	595 x 295 x 550 mm
Peso	21 kg
Acabamento	Aço inoxidável
Temperatura de ajuste	30~70 °C
Capacidade de serviços	12 serviços
Capacidade máxima	20 kg
Potência	410 W
Tensão	220 V
Frequência	60 Hz
Corrente	1,86 A

Caso seja necessário contatar um posto autorizado, acesse o site www.elettromec.com.br e procure por nosso parceiro mais próximo.

Você também pode entrar em contato com o Serviço de Atendimento ao Cliente da Elettromec através do e-mail sac@elettromec.com.br ou telefone 0800 723 1202.

10 GARANTIA

A partir de janeiro de 2022, todo produto Elettromec possui garantia de dois anos: 90 dias de garantia legal – prevista no artigo 26, inciso II, da Lei nº 8.078/90 (Código de Defesa do Consumidor) – mais 21 meses.

SÃO CONDIÇÕES DESTA GARANTIA:

1. Qualquer defeito que for constatado neste produto deve ser comunicado em até 48 (quarenta e oito) horas ao Serviço Autorizado Elettromec mais próximo de sua residência.
2. Esta garantia abrange a substituição de peças que apresentarem defeitos constatados como sendo de fabricação, além da mão de obra utilizada no respectivo reparo.

A GARANTIA NÃO COBRE:

- Produtos ou peças danificadas devido a acidente de transporte ou manuseio, riscos, amassamentos ou atos e efeitos da natureza (raios, inundação, desmoronamento etc.), má armazenagem.
- Defeitos decorrentes da instalação inadequada realizada por pessoal não autorizado pela Elettromec.
- Não funcionamento ou falhas decorrentes de problemas de fornecimento de energia elétrica no local onde produto está instalado. A substituição de lâmpadas, vidros e plásticos.
- Despesas com transporte, peças, materiais e mão de obra para preparar o local aonde for instalado o produto (Ex.: rede elétrica, conexões elétricas e hidráulicas, tomadas, esgoto, alvenaria, aterramento).
- Chamadas relacionadas à orientação de uso constantes no Manual do Consumidor ou no próprio produto, sendo passíveis de cobranças aos Consumidores.
- Despesas relativas à instalação do produto e ou de ajuste do local as condições necessárias à instalação do mesmo.
- Caso haja a remoção e/ou alteração do número de série ou da etiqueta de identificação do produto.
- O produto for instalado ou utilizado em desacordo com o Manual do Consumidor.
- O produto for ligado em tensão diferente a qual foi destinado.
- O produto foi alvo de mau uso, descuidos ou ainda sofrer alterações, modificações ou consertos feitos por pessoas ou entidades não credenciadas pela Elettromec.
- O defeito for causado por acidente ou má utilização do produto pelo Consumidor.
- Despesas de deslocamento do Serviço Autorizado, quando e se o produto estiver instalado fora do município sede do Serviço Autorizado Elettromec. As lâmpadas e vidros não são cobertos pela garantia.
- Despesas decorrentes e consequentes de instalação de peças que não pertençam ao produto, sendo estas de responsabilidade única e exclusiva do Consumidor.
- Para sua comodidade, preserve o **MANUAL DO CONSUMIDOR, CERTIFICADO DE GARANTIA E A NOTA FISCAL DO PRODUTO.**

Quando necessário, consulte a nossa Rede de Serviços Autorizados e/ou o Serviço de Atendimento ao Consumidor.

A ELETTROMEC, buscando a melhoria contínua de seus produtos comercializados, reserva-se o direito de alterar seus produtos e suas características, técnicas ou estéticas sem prévio aviso.

2 anos
de garantia

De modo geral, a garantia cobre defeitos de fabricação constatados e comunicados em até 48 horas ao Serviço Autorizado Elettromec e também abrange a substituição de peças que apresentam defeitos de fabricação, além da mão de obra utilizada no reparo.

Não há cobertura para uso inadequado dos produtos nem para eletrodomésticos instalados por profissionais não credenciados e a abertura de chamado deve ser feita mediante Nota Fiscal.

Para a sua segurança e comodidade, os produtos Elettromec atendem as normativas e regulamentados do INMETRO. As especificações técnicas destacadas em cada categoria de produto são apresentadas de maneira geral e variam de acordo com a linha e/ou modelo de produto.

A Elettromec busca a melhoria contínua de seus produtos comercializados, reservando-se o direito de alterar os produtos e características técnicas ou estéticas, sem aviso prévio.

ELETTROMEC

EXCEPCIONAL. ISTO É ELETTROMEC.

Acesse ELETTROMEC.COM.BR

ELETTROMEC /

ELETTROMEC

710443281913002-3 – 02/2024