ELETTROMEC

GA-12S-30-XX-2ATA

GAVETA AQUECIDA INOX 30 CM

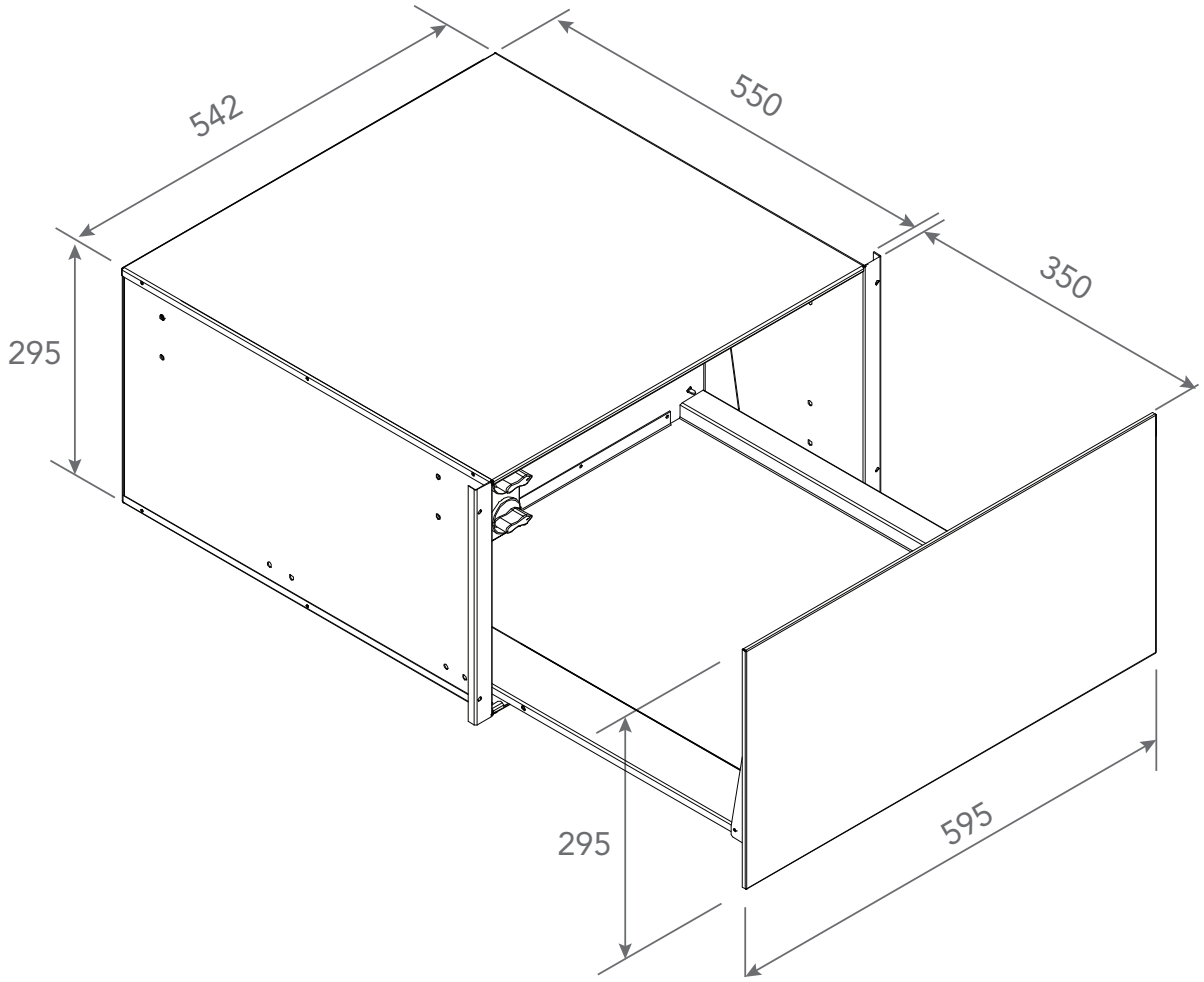

Medidas em milímetros

ELETTROMEC

Instruções para Instalação da Gaveta Aquecida

Para garantir uma instalação adequada e eficiente da gaveta aquecida, siga atentamente as etapas abaixo:

- Primeiramente, é essencial verificar as dimensões do nicho ou gabinete onde a gaveta será instalada. As imagens deste manual fornecem as dimensões corretas. Garanta que o espaço disponível seja suficiente para a instalação adequada da gaveta.
- Em seguida, remova o painel traseiro do móvel. Isso permitirá a circulação de ar adequada, com uma abertura mínima de 90 mm, essencial para a ventilação correta do produto.
- Depois de preparar o espaço, posicione o produto no móvel. Um encaixe perfeito é necessário para garantir o funcionamento adequado da gaveta.
- Antes de concluir a instalação, é importante nivelar a gaveta aquecida. Não será possível fazer ajustes após a conclusão da instalação. Um nivelamento inadequado pode levar à abertura incorreta da porta ou a uma vedação ineficaz, resultando em perda de calor.
- Por fim, fixe a gaveta com ela aberta, utilizando os dois furos na aba lateral. Use os parafusos fornecidos com o produto para uma fixação segura. Uma instalação correta e segura é a chave para o desempenho ideal do seu produto.

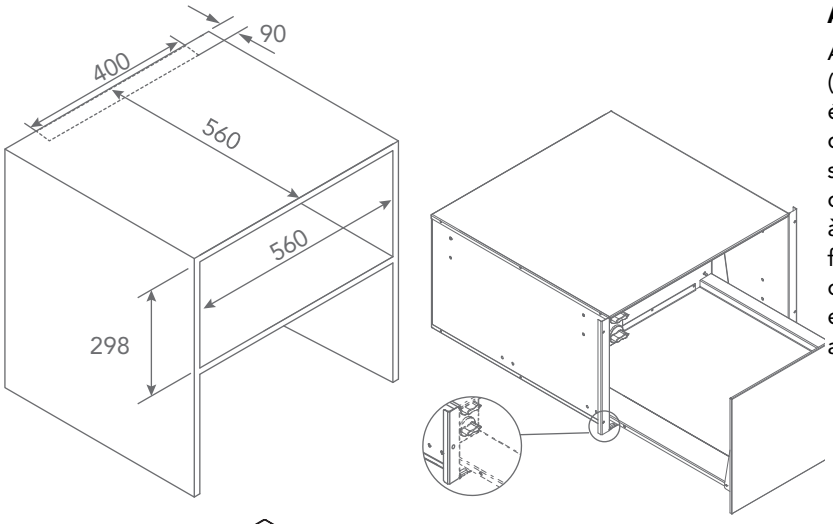

ATENÇÃO:

Ao combinar a Gaveta Aquecida com outro aparelho (por exemplo, forno, micro-ondas, dispenser de água), é essencial seguir as instruções fornecidas no manual do outro produto. Não se deve instalá-lo diretamente sobre a gaveta, pois o peso do produto pode deformar o gabinete da gaveta e dificultar sua abertura devido à pressão exercida. Para garantir a segurança e o funcionamento adequado, recomendamos apoiar o outro produto em uma base separada. Isso ajudará a evitar o superaquecimento e prolongará a vida útil de ambos os aparelhos.

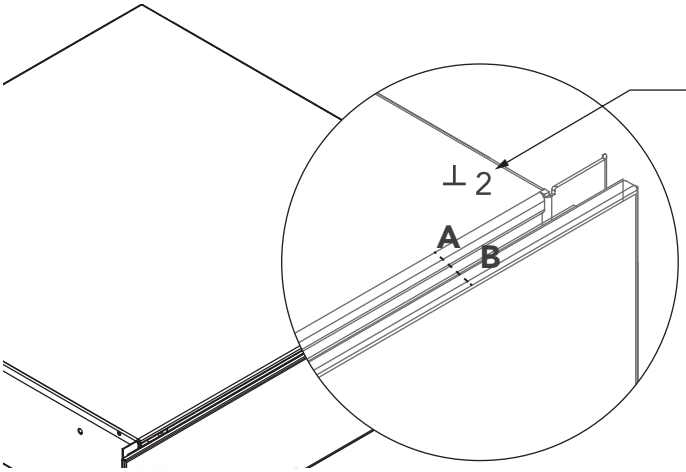

Tolerância perpendicular 2 mm do ponto **A** (moldura gabinete) para o **B** (painel frontal).

ORIENTAÇÃO AO INSTALADOR

Para correção de desvio dentro da tolerância informada, entre em contato com suporte técnico para efetuar o procedimento de correção.
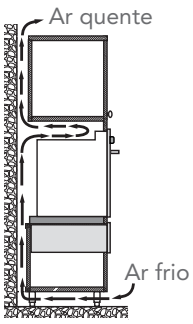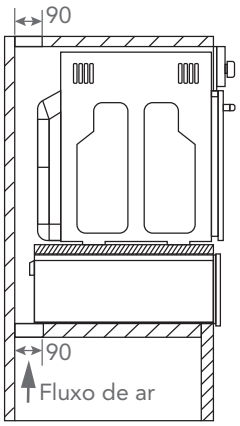
Imagem meramente ilustrativa