ELETTROMEC

MANUAL DO CONSUMIDOR

COIFA ADRIA
ILHA / PAREDE 90 CM

CFI-ADR-90-XX-2ATA

CFP-ADR-90-XX-2ATA

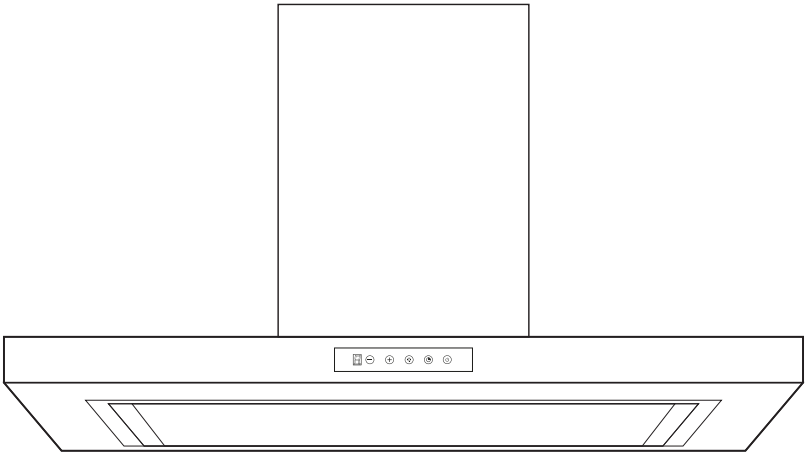

Imagem meramente ilustrativa

Parabéns, você acaba de adquirir um produto Elettromec, obrigado pela sua escolha!

Seja bem-vindo ao mundo Elettromec, você está prestes a desfrutar de toda a qualidade e sofisticação de seu novo produto.

Com base na nossa missão, nos preocupamos em entregar o seu produto alinhado com qualidade, design e segurança, para que desfrute ao máximo.

Estamos felizes com sua nova aquisição e desejamos que tenha ótimas experiências e momentos incríveis.

Este manual contém informações importantes para a sua segurança, apresentação do produto, como realizar a instalação e utilização. Conheça melhor o seu produto através deste manual e esteja pronto para aproveitá-lo da melhor maneira.

IMPORTANTE: Sugerimos também que guarde este manual de instruções após a leitura para futuras consultas.

ÍNDICE

1 INFORMAÇÕES GERAIS 05
2 SEGURANÇA 06
3 CARACTERÍSTICAS DO PRODUTO 08
4 INSTALAÇÃO 10
5 INSTRUÇÕES DE USO 15
6 LIMPEZA E CONSERVAÇÃO 17
7 PROBLEMAS E SOLUÇÕES 19
8 PROTEÇÃO AMBIENTAL 20
9 ESPECIFICAÇÕES TÉCNICAS 21
10 GARANTIA 22

1 INFORMAÇÕES GERAIS

Obrigado por escolher nossos produtos. Estamos certos de que será um grande prazer usar sua nova Coifa Elettromec.

Antes de usar o produto, recomendamos que leia atentamente as instruções, pois elas contêm detalhes sobre seu uso e suas funções.

Certifique-se de que todas as pessoas que usarão o produto estejam familiarizadas com sua operação e medidas de segurança. É importante fazer a instalação correta do equipamento e ficar atento às instruções de segurança.

Recomendamos manter este manual de utilização junto ao produto, para referência futura, e também disponibilizá-lo para futuros usuários.

Este produto é destinado ao uso doméstico.

Caso o produto aparentemente não esteja operando corretamente, verifique a página PROBLEMAS E SOLUÇÕES para obter informações. Caso a dúvida ainda persista, entre em contato com o serviço de atendimento ao consumidor Elettromec através do e-mail sac@elettromec.com.br ou telefone 0800 723 1202.

2 SEGURANÇA

IMPORTANTE:

Itens de Segurança

- Desligue o disjuntor antes de efetuar a instalação ou qualquer limpeza e manutenção no produto.
- Recoloque todos os componentes antes de ligar o produto.
- Não remova o fio de aterramento do cabo de alimentação do produto (plugue tripolar padrão ABNT), que deverá ser ligado a uma tomada dedicada, que deve estar aterrada de acordo com as normas da ABNT - Associação Brasileira de Normas Técnicas NBR 5410 - sessão aterramento.
- Não utilize adaptadores ou T's, benjamins e extensões elétricas.
- Use duas ou mais pessoas para mover e instalar o produto.
- Para reduzir o risco de incêndio, choque elétrico, acidentes pessoais ou danos ao usar o forno, leia atentamente as recomendações a seguir.

Recomendações

- Instale e posicione a Coifa estritamente de acordo com as instruções contidas no capítulo "4 INSTALAÇÃO".
- O posicionamento deste produto deve ser de forma que o plugue esteja acessível após a instalação.
- Em caso de dano ou se não estiver funcionando corretamente, não utilize a Coifa, desligue-o da alimentação elétrica e entre em contato com serviço de atendimento ao consumidor Elettromec.
- Este produto é destinado para uso doméstico.
- Não utilize o produto se o cabo de alimentação estiver danificado, a fim de evitar riscos, neste caso entre em contato com suporte ao cliente, ou serviço autorizado Elettromec, para que seja efetuado a troca do cabo de alimentação.
- Este produto não se destina à utilização por pessoas (inclusive crianças) com capacidades físicas, sensoriais ou mentais reduzidas, a menos que tenham recebido instruções referentes à utilização ou estejam sob a supervisão de uma pessoa responsável pela sua segurança.

- As crianças devem ser supervisionadas para que não brinquem com o produto.
- Atenção ao retirar o produto da embalagem, apoie-o em uma superfície segura.
- As partes acessíveis podem ficar quentes quando a Coifa é utilizada com aparelhos de cozimento. Deve-se ter cuidado para não tocar as partes acessíveis da Coifa.
- Mantenha as crianças em uma distância segura até que as partes acessíveis tenham esfriado.
- O ar não deve ser escoado para uma chaminé utilizada ao mesmo tempo para exaustão de fumaça de aparelhos a gás ou outros combustíveis.
- Não use a Coifa sem os filtros de gordura ou quando os filtros estiverem excessivamente engordurados.
- Não instale o produto sem obedecer as distâncias descritas no gabarito.
- Não deixe panelas com óleo aquecendo no Cooktop ou Fogão sem vigilância, pois o óleo pode incendiar-se espontaneamente devido ao superaquecimento.
- Não deixe chama do cooktop ou fogão acesa sem panelas e com a coifa ligada, pois isso poderá danificar os filtros e causar incêndio.
- Não faça a flambagem de alimentos sob a Coifa.

IMPORTANTE:

- É recomendado que a instalação seja feita por um posto de assistência técnica autorizada Elettromec.
- A não instalação de parafusos ou dispositivos de fixação de acordo com as instruções deste manual podem resultar em acidentes.
- Após desembalar a Coifa, mantenha o material da embalagem fora do alcance de crianças.
- Fique atento às aparas nas bordas dentro da Coifa especialmente durante a instalação e limpeza, para evitar lesões.
- Recomendações relacionadas com a saída de ar devem ser seguidas.
- Quando no modo exaustão, o ar do ambiente será removido pela Coifa. Certifique-se de que as medidas adequadas de ventilação estão sendo observadas. A Coifa remove odores do ambiente mas não os vapores.
- A utilização de um cooktop a gás produz calor e umidade no ambiente no qual está instalado. Portanto, é necessário garantir uma boa ventilação do ambiente, mantendo as aberturas de ventilação natural desobstruídas e a Coifa ligada.
- Limpe seu produto periodicamente, seguindo as instruções descritas no capítulo "LIMPEZA E CONSERVAÇÃO".
- Há risco de incêndio caso a limpeza não seja realizada de acordo com as instruções.
- **Perigo de incêndio:** não armazene itens sobre as superfícies de cozimento.
- Não utilize equipamentos a vapor para a limpeza do produto, pode haver contato do vapor com os componentes elétricos, gerando riscos de curto-circuitos e choques elétricos.

3 CARACTERÍSTICAS DO PRODUTO

Conheça seu Produto

1 Filtro metálico
2 Painel Lâmpadas LED
3 Painel de controle
4 Duto inferior
5 Duto superior
6 Filtro de carvão (retangular)
7 Cantoneiras/Gaiola
8 Suporte montagem gaiola

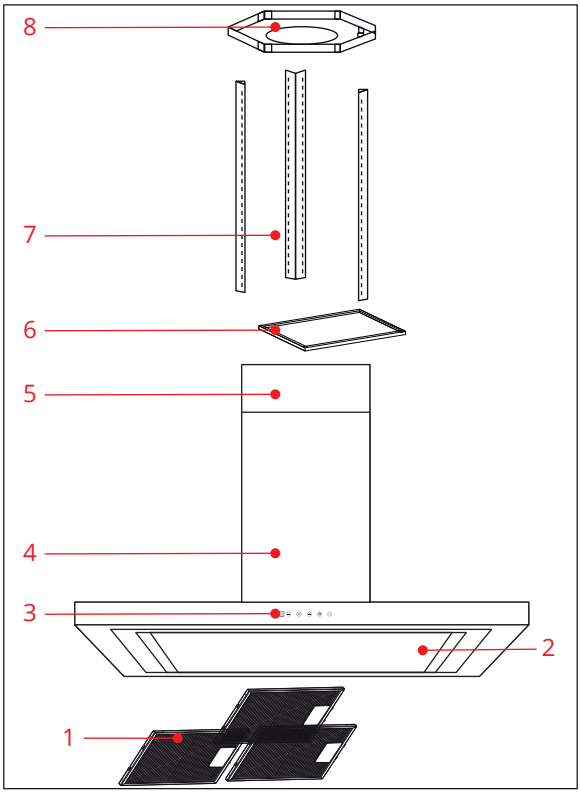

Dimensões do Produto

Medidas em milímetros

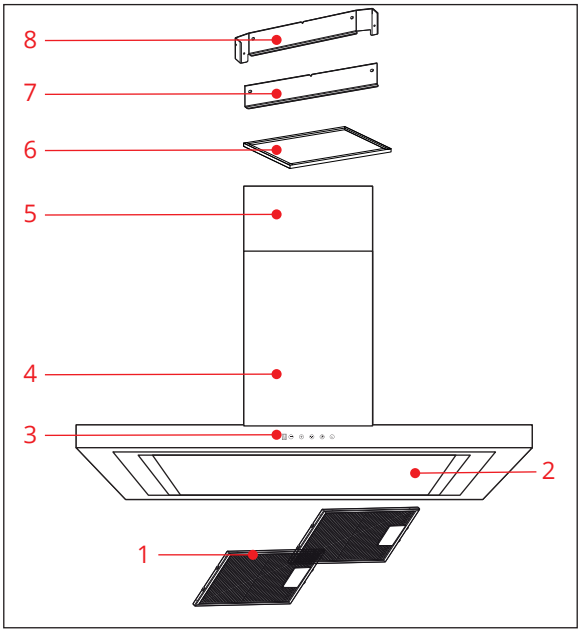

4 INSTALAÇÃO

IMPORTANTE:

Recomenda-se que a instalação, todos os ajustes e manutenção descritas neste capitulo, sejam executadas por um posto de serviço autorizado Elettromec. Antes da instalação e utilização do produto, remova as embalagens internas e externas. Durante a instalação, mantenha o produto desligado da alimentação elétrica.

AVISOS:

- Nunca deixe a embalagem (isopor, plásticos, etc.) ao alcance de crianças, pode ser perigoso.
- Não retire o produto da embalagem e nem mova-o, puxando pelas partes móveis (Ex.: puxadores, portas, bandejas, etc.).

Requisitos Elétricos

Antes de efetuar a conexão elétrica, verifique se a tensão indicada na etiqueta do produto é compatível com a rede elétrica de alimentação.

- Utilize uma tomada dedicada, que deve estar aterrada de acordo com as normas da ABNT - Associação Brasileira de Normas Técnicas NBR 5410 - sessão aterramento, com fios na bitola mínima de 2,5 mm², bitolas inferiores podem afetar o desempenho do produto.
- A desconexão do produto da alimentação elétrica deve ser permitida após a instalação ser realizada, para isso instale um disjuntor térmico dedicado dimensionado para a carga correspondente, com uma abertura para o contato de pelo menos 3 mm, localizado fora do nicho de instalação, depois que o produto for instalado, não deverá ser possível entrar em contato com partes elétricas. Todas as peças que precisam de proteção, não poderão ser tocadas sem o uso de ferramentas.

ADVERTÊNCIA:

Risco de Choque Elétrico: Para garantir a proteção do usuário contra choques elétricos, utilizar uma tomada devidamente aterrada; não remova o pino do fio terra do plugue; não utilize adaptadores, extensões ou T's na tomada. Para efetuar qualquer manutenção no produto retire o plugue da tomada. Siga devidamente estas instruções para evitar riscos, que podem resultar em morte, incêndio ou choque elétrico.

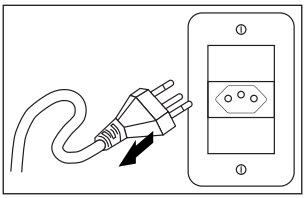

IMPORTANTE:

Posicione o cabo de alimentação de maneira que ele jamais esteja sujeito à temperaturas acima de 50 °C de temperatura ambiente e protegido de superfícies que possam danificá-lo.

Preparando para Instalação

- Antes de iniciar a instalação, retire os filtros e demais peças removíveis para facilitar o manuseio e a fixação da Coifa. Certifique-se que a área esteja limpa para evitar a sucção de poeira e pedaços de materiais provenientes da instalação.
- Defina o modo de utilização da coifa entre **Exaustão** ou **Depuração**.
- **Modo exaustão**: o ar é retirado do ambiente por aspiração, passando por um filtro de metal anti-gordura e depois conduzido para o ambiente externo através de um tubo flexível devidamente instalado. Necessário instalação do Duto Flexível, nesse modo recomendamos não utilizar o filtro de carvão, pois o uso diminui a eficiência da Coifa.
- **Modo depuração**: há a recirculação do ar no ambiente, após passar pelo filtro de metal anti-gordura e o filtro de carvão.
- Desligue e remova outros aparelhos elétricos que estejam muito próximos à área de instalação do produto, se possível. Não sendo possível mantenha as unidades e todas as peças relacionadas à instalação da Coifa em local protegido para evitar danos.
- Apenas remova a película de proteção após a instalação.
- Verifique se o defletor de ar, está montado na saída do motor da coifa, caso não esteja siga os passos para montagem descritos abaixo.

Instruções de Montagem do Defletor de Ar e Duto Flexível:

- **Defletor de Ar:** Fixe às duas metades (peça 02) na base (peça 06); Mantenha o pino (peça 3) direcionado para cima; Insira o eixo (peça 4) no orifícios da base (peça 5); Repita todas as operações para a 2ª metade.

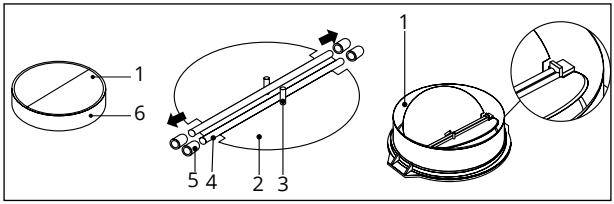

NOTA: O dispositivo pode ser outro, de acordo com os diferentes modelos e configurações.

- **Duto Flexível (Modo Exaustão):** Conecte o duto flexível na saída do motor (Defletor de ar), fixe-o com a abraçadeira plástica, após fixar estique-o o máximo possível e direcione o duto para a abertura de exaustão no teto (150 mm mínimo).

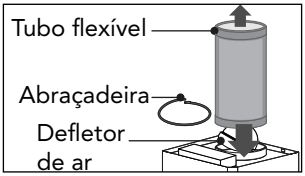

- Recomendamos que a seção vertical do Duto flexível, após a fixação na saída de ar do motor (defletor de ar), não ultrapasse o comprimento de 1 metro, antes de ser direcionada para seção horizontal da saída de exaustão. Caso não haja viabilidade técnica, deve-se utilizar o menor comprimento possível para o direcionamento da seção horizontal de saída da exaustão. Veja exemplo na figura a seguir.

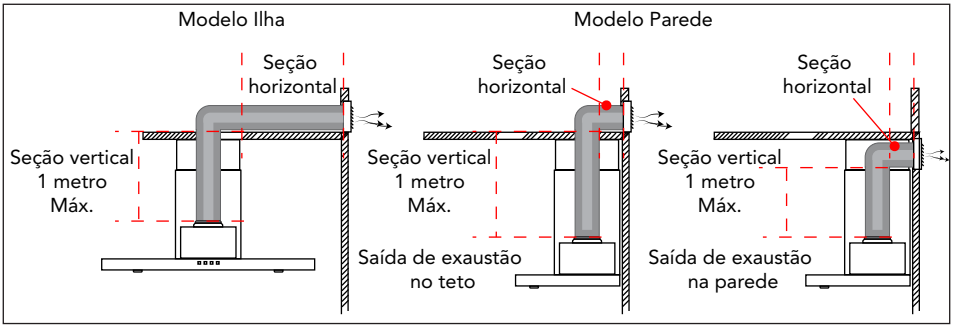

NOTAS:

- Siga as instruções básicas de instalação para não haver redução de desempenho e aumento dos níveis de ruído da Coifa. É necessário instalar um tubo de exaustão com saída externa mínima de 150 mm de diâmetro, o tubo deverá ter um comprimento máximo de 5 metros, incluindo as perdas pelas curvas. Cada curva na tubulação é equivalente a 1 metro a mais na distância. Siga as recomendações para maior eficiência da Coifa.
- Não reduza o diâmetro do tubo flexível, isso pode prejudicar a eficiência da Coifa, o tubo flexível deve ficar o mais esticado possível para evitar acúmulo de gordura no seu interior e perda de pressão. Se necessário corte o tubo excedente.
- O ângulo de dobra do tubo de exaustão não deve ser menor do que <120°; deve-se direcionar o duto horizontalmente, ou, alternativamente, deve subir do ponto inicial e deve ser conduzido para uma parede externa. Assegure-se de que o tubo flexível esteja em conformidade com os padrões e se é retardante de chama.

Ventilação e Local de Instalação

- Antes da instalação verifique se o local está adequado ao modo a ser utilizado "Exaustão ou Depuração".
- A Coifa não deve compartilhar o mesmo tubo de ventilação de ar com outros aparelhos, tais como tubo de gás, tubos de aquecedor e tubos de ar quente.
- Devem ser observadas também as dimensões minímas de espaço necessárias para a instalação da Coifa.
- A coifa deve ser instalada devidamente nivelada conforme figura a seguir.

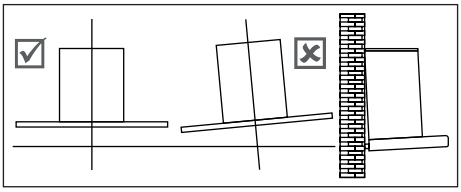

Fixação das Coifas Modelo Ilha e Parede

AVISO:

Certifique-se de que o teto onde a Coifa será instalada é resistente para suportar o peso da Coifa ilha. O teto deve suportar uma carga de pelo menos 120 kg e sua espessura deve ser 300 mm. Os parafusos que acompanham o produto são específicos para instalação em teto de alvenaria.

- Marque o centro do cooktop, fogão e faça uma linha vertical até o teto, para a fixação e alinhamento do suporte.
- Utilize o gabarito para fazer a abertura de passagem do tubo flexível com o diâmetro de 170 mm e os furos (12) de fixação do suporte de montagem da gaiola (**Modo Exaustão**).
- Fixe o suporte de montagem da gaiola com (12) parafusos ST6 × 40 mm, defina a altura de instalação da Coifa, antes de conectar a cantoneira de montagem da gaiola ao suporte.
- Utilize (8) parafusos M4 × 10 e porcas M4 com vedação, para conectar a cantoneira de montagem ao suporte, calculada a dimensão da cantoneira de montagem, use 16 parafusos M4 × 10 mm e porcas M4 com vedação para fixar a cantoneira de montagem à outra (a sobreposição da armação deve ser no máximo de 100 mm).
- Encaixe o tubo flexível no furo de 170 mm.

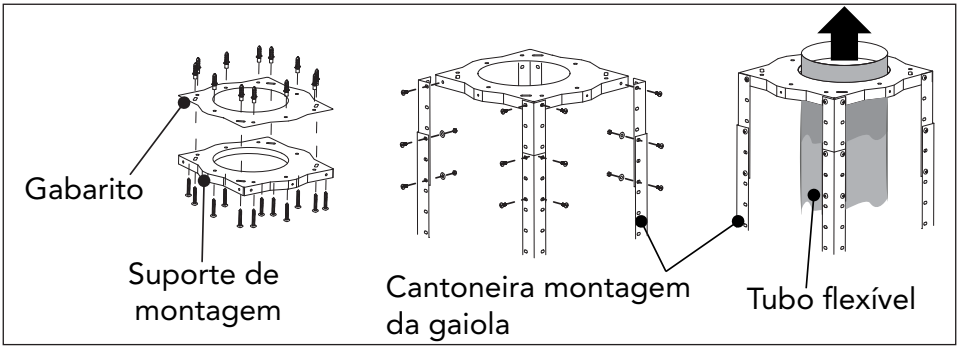

- Fixe as cantoneiras da gaiola conectadas no corpo da Coifa, no suporte de montagem.
- Use 4 parafusos ST4 × 8 para instalar os dutos no suporte e passe o tubo de exaustão para o lado de fora. Use os dois suportes na fixação do duto para as etapas seguintes da instalação. Coloque o tubo de extensão na saída da Coifa.
- Levante a Coifa e utilize 16 parafusos M4 × 10 para fixar o corpo da Coifa nas cantoneiras da gaiola.
- Assegurar-se que as conexões estão bem fixas.
- Abaixe e retire o gancho do duto inferior para concluir a instalação.

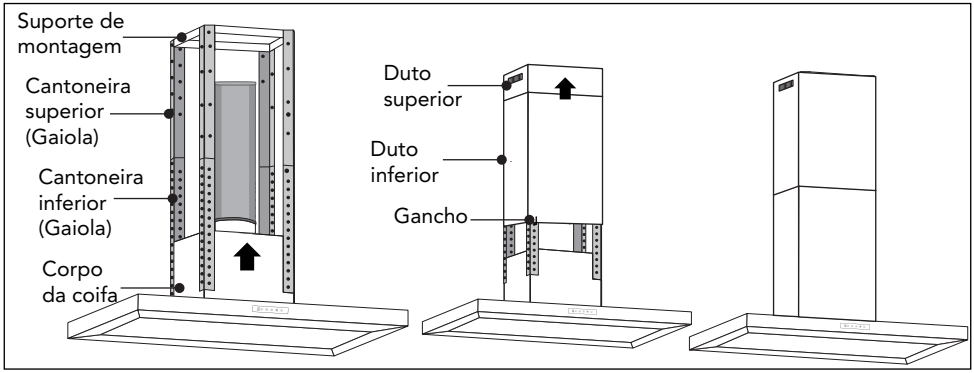

A Coifa parede deve ser instalada numa parede plana e vertical. Verifique se a parede de instalação é resistente para suportar o peso da Coifa. Paredes laterais ou armários devem estar a uma distância minima de 60 mm da Coifa.

- Marque o centro do cooktop, fogão e faça uma linha vertical até o teto, para a fixação e alinhamento do suporte.
- Faça uma abertura de passagem do tubo flexível com o diâmetro de 170 mm para a utilização do **Modo Exaustão**.
- A Coifa deverá ser instalada a uma altura mínima de 700 mm e máxima de 800 mm dos queimadores do cooktop, fogão.
- Faça 3 furos de Ø8 mm utilizando o suporte de fixação da Coifa como guia e com a altura de instalação acertada, mantenha-o nivelado e insira as buchas nos furos.

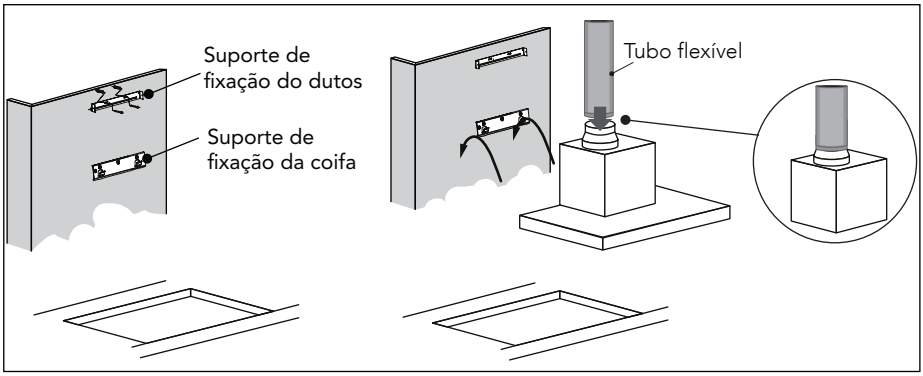

- Instale o tubo de exaustão (veja **Instalação Tubo Flexível**).
- Fixe o suporte no duto inferior e certifique-se de que o duto superior e o tubo flexível possam ser instalados na altura livremente.
- Encaixe a Coifa nos ganchos do suporte de fixação instalado na parede.

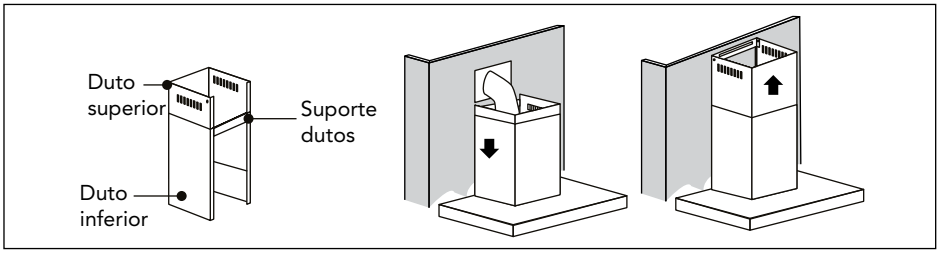

NOTA: Às duas aberturas de ventilação estão posicionadas no duto/corpo na parte superior, com um diâmetro de 6 mm. Deite o tubo de exaustão para a saída da parede. Fixe o tubo de exaustão com a braçadeira na saída da parede.

5 INSTRUÇÕES DE USO

Painel de Controle Touch

Conecte a coifa a alimentação elétrica, um sinal sonoro indicará que o produto está ligado.

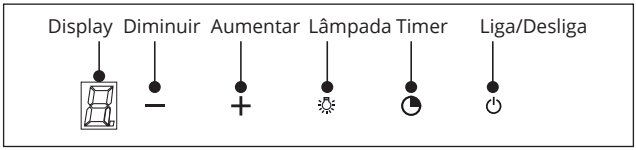

Liga/Desliga

- Pressione a tecla ⏻ Liga/Desliga, a luz de fundo da tecla acenderá e a coifa funcionará em baixa velocidade. A luz de fundo das teclas −, +, ☼ e ⏻ acenderá.
- Pressione a tecla ⏻ novamente, a luz de fundo da tecla e a coifa será desligada e retornará ao modo de espera (stand-by).

Iluminação

- Pressione a tecla ☼, a luz de fundo e as luzes acenderão. Pressione novamente, e as luzes serão apagadas.

Velocidade Aumentar (+)

- Pressione a tecla +, a luz de fundo acenderá, a coifa começará a funcionar em baixa velocidade, o display de LED exibirá "1".
- Pressione a tecla +, novamente quando estiver em baixa velocidade "1", para ajustar para velocidade média, o display de LED exibirá "2",
- Pressione a tecla +, novamente quando estiver na velocidade média, para ajustar para velocidade alta, o display de LED exibirá "3".

Velocidade Diminuir (-)

- Pressione a tecla −, para diminuir uma velocidade.
- Ao pressionar a tecla − novamente quando estiver operando em baixa velocidade, a coifa desligará e a luz de fundo da tecla − será desligada.

Timer

- Pressione ◷ para iniciar o Timer, o padrão é de 5 minutos que poderá de ser repetido, quando a contagem terminar, a coifa desligará e as luzes se apagarão. O Timer funciona somente quando o motor estiver em operação.

Dicas de Utilização

- Antes de iniciar a fritura ligue a coifa, para um melhor rendimento do produto.
- Queimadores acesos sem panelas em cima e com a coifa ligada podem danificar os filtros e causar incêndio.
- Não flambar (flamejar) alimentos sob a coifa, a chama pode danificar os filtros, e pode causar incêndios.
- Não deixe panelas com óleo aquecendo no Cooktop, Fogão e Rangetop sem vigilância, pois o óleo pode incendiar-se espontaneamente devido ao superaquecimento.
- Nunca ligue a coifa sem que os filtros metálicos estejam instalados.
- Para o correto funcionamento da coifa, as janelas do ambiente devem estar fechadas. Abra a janela de um ambiente próximo.

6 LIMPEZA E CONSERVAÇÃO

ATENÇÃO:

Antes de realizar a manutenção ou limpeza da Coifa, desligue-a da rede de alimentação elétrica, para evitar riscos de choques elétricos e curto-circuito. O acúmulo de gordura pode causar vários transtornos que vão desde a contaminação de alimentos a explosões. Coifas com excesso de sujeira podem gotejar a gordura de volta para a área de cocção contaminando alimentos. Outro risco oferecido pela má manutenção das coifas é o acúmulo de gordura e gases em seu interior podendo causar incêndios. Antes de ler as dicas, lembre-se de que uma limpeza preventiva não substitui uma limpeza técnica, que deve ser realizada pelo menos uma vez por ano independente da manutenção periódica.

Uma limpeza regular é essencial para aumentar a beleza, durabilidade e vida útil de uma coifa. Para mantê-la protegida sugerimos que seja realizada uma limpeza na parte externa três vezes por semana (dependendo do uso), isso evitará o acúmulo de resíduos indesejáveis.

Limpeza Geral

Para realizar a limpeza externa os materiais necessários são: esponja macia, sabão neutro, pano macio e limpo (tipo perfex), vaselina líquida incolor e papel toalha.

- Misture água com sabão neutro até fazer espuma, com a esponja, passe a espuma no sentido das ranhuras do aço, evite movimentos circulares para não arranhar a coifa.
- Seque bem com o pano macio e limpo, em seguida passe a vaselina líquida (evite deixar excesso) com o papel toalha para dar um acabamento perfeito.

IMPORTANTE:

Não utilizar: Cloro, Palha de aço, Esponjas abrasivas, Limpa forno, Líquidos abrasivos em geral. A limpeza superficial contribui para manter a durabilidade do produto, porém uma limpeza especializada vai garantir a prevenção de futuros problemas em sua cozinha.

Superfície do Painel de Controle

O painel de controle da coifa pode ser limpo com água morna e sabão.

- Utilize um pano macio e limpo levemente umedecido, segue completamente o produto após a limpeza com pano macio e seco.

Remoção e Limpeza dos Filtros Metálicos e Carvão Ativado

- Abra a bandeja periférica, puxando para baixo.
- Retire o filtro da coifa; puxando a trava para trás, desencaixe e puxe para baixo. Para reinstalar o filtro encaixe primeiro a parte traseira e depois a parte frontal com a trava.

Os filtros devem ser higienizados pelo menos uma vez por semana ou a cada quatro frituras. Para limpar os filtros de metal da coifa:

- Coloque-os em uma solução de água morna com detergente neutro, logo após utilizar uma escova macia (tipo a de lavar roupa) para retirar os resíduos de sujeira.

IMPORTANTE:

A lavagem dos filtros metálicos na máquina de lava-louças, pode causar o escurecimento nos filtros, pela ação do líquido secante.

Filtros de Carvão Ativado

O filtro de carvão ativado pode ser usado para reter odores. Normalmente, o filtro de carvão ativado deve ser trocado a cada 3 a 6 meses de acordo com seus hábitos de cozimento. O procedimento de instalação do filtro de carvão ativado é o seguinte:

- O filtro de alumínio deve ser retirado primeiro. Pressione a trava e puxe-a para baixo.
- Após ter aceso ao filtro de carvão, retire-o e troque-o por um novo.
- Aplique o procedimento inverso para instalar o filtro de carvão.
- Instale novamente o filtro de alumínio, para finalizar a substituição.

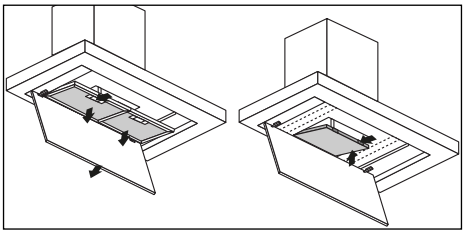

IMPORTANTE:

Nunca lave os filtros de carvão ativado. O estado de saturação do filtro deve ser sempre verificado. Com o acúmulo de gordura o desempenho do aparelho pode ser prejudicado, podendo provocar incêndio, pois é altamente inflamável.

NOTA: Para verificar o estado de saturação do filtro de carvão ativado, retire o filtro e balance. Se fizer ruído, ainda pode ser utilizado, caso não ocorra é recomendável a troca devido à saturação do carvão ativado.

Substituição Placa de Lâmpadas LED

IMPORTANTE:

Recomendamos que as lâmpadas de sua Coifa sejam substituídas por um posto de assistência técnica autorizada Elettromec.

Antes de trocar as lâmpadas, certifique-se de que a coifa está desligada e desconectada da alimentação elétrica. Proteja-se do perigo ao trocar as lâmpadas, utilizando luvas.

- Abra a placa de lâmpada LED, use uma chave de fenda para remover os parafusos (4) ST4 × 8 mm no conjunto da placa de lâmpada LED.
- Em seguida, remova o conjunto da placa de lâmpada e puxe lentamente a fio de conexão elétrica, e desconecte a base do terminal.
- Aplique o procedimento inverso para instalar a placa de lâmpada LED de volta.

Módulos de LED – Placa de lâmpada LED; Potência máxima: 25 W; Faixa de tensão: DC 12 V; Dimensões (parede): 685 × 315 mm.

Dimensões (ilha): 770 × 320 mm.

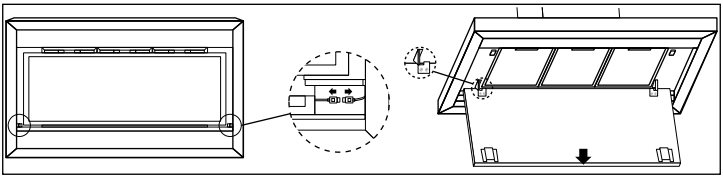

7 PROBLEMAS E SOLUÇÕES

Antes de chamar o serviço autorizado, confira as dicas para a solução dos problemas mais comuns. Leia antes, com atenção.

Problema	**Possível causa**	**Solução**
Lâmpada liga, Motor não liga.	Capacitor danificado, Falha no motor.	Contate o serviço autorizado.
Lâmpada não liga, Motor não liga.	Lâmpada danificada.	Substituir Lâmpadas.
	Plugue fora da tomada.	Verifique o plugue da coifa.
Sucção Insuficiente.	À distância entre o fogão e a coifa não está correta.	Reajuste a distância.
	Muita ventilação no ambiente, portas e janelas abertas excessivamente.	Escolher um local mais adequado, manter portas e janelas fechadas.
Vibração no corpo da coifa.	Corpo da coifa danificado.	Contate um posto de serviço autorizado Elettromec.
	O motor não está fixado corretamente.	Verifique a fixação do motor, se necessário aperte todos os parafusos de fixação.
	O corpo da coifa não está bem encaixado.	Verifique a fixação do corpo da coifa, reaperte os parafusos de fixação.
Coifa inclinada.	Os parafusos de fixação não estão apertados firmemente.	Nivele a coifa e aperte os parafusos de fixação firmemente.
	Os parafusos do suporte da coifa não estão apertados firmemente.	Aperte os parafusos do suporte e deixe a coifa nivelada.

Caso os problemas persistam, após realizar as verificações sugeridas, entre em contato com a posto de assistência técnica autorizado Elettromec.

Você também pode entrar em contato com o Serviço de Atendimento ao Cliente da Elettromec através do e-mail sac@elettromec.com.br ou telefone 0800 723 1202.

8 PROTEÇÃO AMBIENTAL

- Este produto não deve ser descartado no lixo comum.
- Os materiais utilizados neste produto podem ser reciclados e/ou reutilizados.
- O correto descarte deste produto, no final de sua vida útil, contribui de maneira sustentável em relação ao meio ambiente.
- Deve-se sempre observar a legislação local existente e vigente em sua região, para que desta forma, seja feito o descarte da forma mais correta possível.
- Este produto não pode ser tratado como lixo doméstico, como indica o símbolo mostrado no produto e em sua embalagem.
- Recomendamos que o descarte seja feito em ecopontos para o devido tratamento de resíduos.
- Recomendamos contatar um posto de serviço autorizado se surgir alguma dúvida e antes de realizar qualquer um dos procedimentos descritos acima. A unidade deve sempre estar desligada da tomada elétrica antes de ser aberta.

9 ESPECIFICAÇÕES TÉCNICAS

Especificação Técnica

Modelo	**CFI-ADR-90-XX-2ATA**	**CFP-ADR-90-XX-2ATA**
Instalação	Ilha	Parede
Dimensões	900 × 1.110 - 1.160 × 600 mm	900 × 560 - 1.040 × 500 mm
Peso Líquido	31 kg	21 kg
Função	Depuração / Exaustão	Depuração / Exaustão
Aspiração	Perimetral	Perimetral
Filtro Metálico (Alumínio)	3	2
Filtro de Carvão	1	1
Velocidades	3	3
Vazão	1200 m³/h	1200 m³/h
Potência	420 W	420 W
Lâmpada painel LED	25 W	25 W
Tensão	220 V	220 V
Frequência	60 Hz	60 Hz
Corrente	1,9 A	1,9 A

Caso seja necessário contatar um posto de assistência técnica autorizada Elettromec, acesse o site www.elettromec.com.br e procure por nosso parceiro mais próximo.

Você também pode entrar em contato com o serviço de atendimento ao consumidor da Elettromec através do e-mail sac@elettromec.com.br ou telefone 0800 723 1202.

10 GARANTIA

A partir de janeiro de 2022, todo produto Elettromec possui garantia de dois anos: 90 dias de garantia legal – prevista no artigo 26, inciso II, da Lei nº 8.078/90 (Código de Defesa do Consumidor) – mais 21 meses.

SÃO CONDIÇÕES DESTA GARANTIA:
Qualquer defeito que for constatado neste produto deve ser comunicado em até 48 (quarenta e oito) horas ao Serviço Autorizado Elettromec mais próximo de sua residência.
Esta garantia abrange a substituição de peças que apresentarem defeitos constatados como sendo de fabricação, além da mão de obra utilizada no respectivo reparo.

A GARANTIA NÃO COBRE:

- Produtos ou peças danificadas devido a acidente de transporte ou manuseio, riscos, amassamentos ou atos e efeitos da natureza (raios, inundação, desmoronamento etc.), má armazenagem.
- Defeitos decorrentes da instalação inadequada realizada por pessoal não autorizado pela Elettromec.
- Não funcionamento ou falhas decorrentes de problemas de fornecimento de energia elétrica no local onde produto está instalado. A substituição de lâmpadas, vidros e plásticos.
- Despesas com transporte, peças, materiais e mão de obra para preparar o local aonde for instalado o produto (Ex.: rede elétrica, conexões elétricas e hidráulicas, tomadas, esgoto, alvenaria, aterramento).
- Chamadas relacionadas à orientação de uso constantes no Manual do Consumidor ou no próprio produto, sendo passíveis de cobranças aos Consumidores.
- Despesas relativas à instalação do produto e ou de ajuste do local as condições necessárias à instalação do mesmo.
- Caso haja a remoção e/ou alteração do número de série ou da etiqueta de identificação do produto.
- O produto for instalado ou utilizado em desacordo com o Manual do Consumidor.
- O produto for ligado em tensão diferente a qual foi destinado.
- O produto foi alvo de mau uso, descuidos ou ainda sofrer alterações, modificações ou consertos feitos por pessoas ou entidades não credenciadas pela Elettromec.
- O defeito for causado por acidente ou má utilização do produto pelo Consumidor.
- Despesas de deslocamento do Serviço Autorizado, quando e se o produto estiver instalado fora do município sede do Serviço Autorizado Elettromec. As lâmpadas e vidros não são cobertos pela garantia.
- Despesas decorrentes e consequentes de instalação de peças que não pertençam ao produto, sendo estas de responsabilidade única e exclusiva do Consumidor.
- Para sua comodidade, preserve o **MANUAL DO CONSUMIDOR, CERTIFICADO DE GARANTIA E A NOTA FISCAL DO PRODUTO.**

Quando necessário, consulte a nossa Rede de Serviços Autorizados e/ou o Serviço de Atendimento ao Consumidor.

A ELETTROMEC, buscando a melhoria contínua de seus produtos comercializados, reserva-se o direito de alterar seus produtos e suas características, técnicas ou estéticas sem prévio aviso.

2 anos de garantia

De modo geral, a garantia cobre defeitos de fabricação constatados e comunicados em até 48 horas ao Serviço Autorizado Elettromec e também abrange a substituição de peças que apresentam defeitos de fabricação, além da mão de obra utilizada no reparo.

Não há cobertura para uso inadequado dos produtos nem para eletrodomésticos instalados por profissionais não credenciados e a abertura de chamado deve ser feita mediante Nota Fiscal.

Para a sua segurança e comodidade, os produtos Elettromec atendem as normativas e regulamentados do INMETRO. As especificações técnicas destacadas em cada categoria de produto são apresentadas de maneira geral e variam de acordo com a linha e/ou modelo de produto.

A Elettromec busca a melhoria contínua de seus produtos comercializados, reservando-se o direito de alterar os produtos e características técnicas ou estéticas, sem aviso prévio.

ELETTROMEC

EXCEPCIONAL. ISTO É ELETTROMEC.

Acesse ELETTROMEC.COM.BR

ELETTROMEC /

ELETTROMEC

369447541913027-1 – 02/2023