COIFA

ADRIA ILHA 90 CM

CFI-ADR-90-XX-2ATA

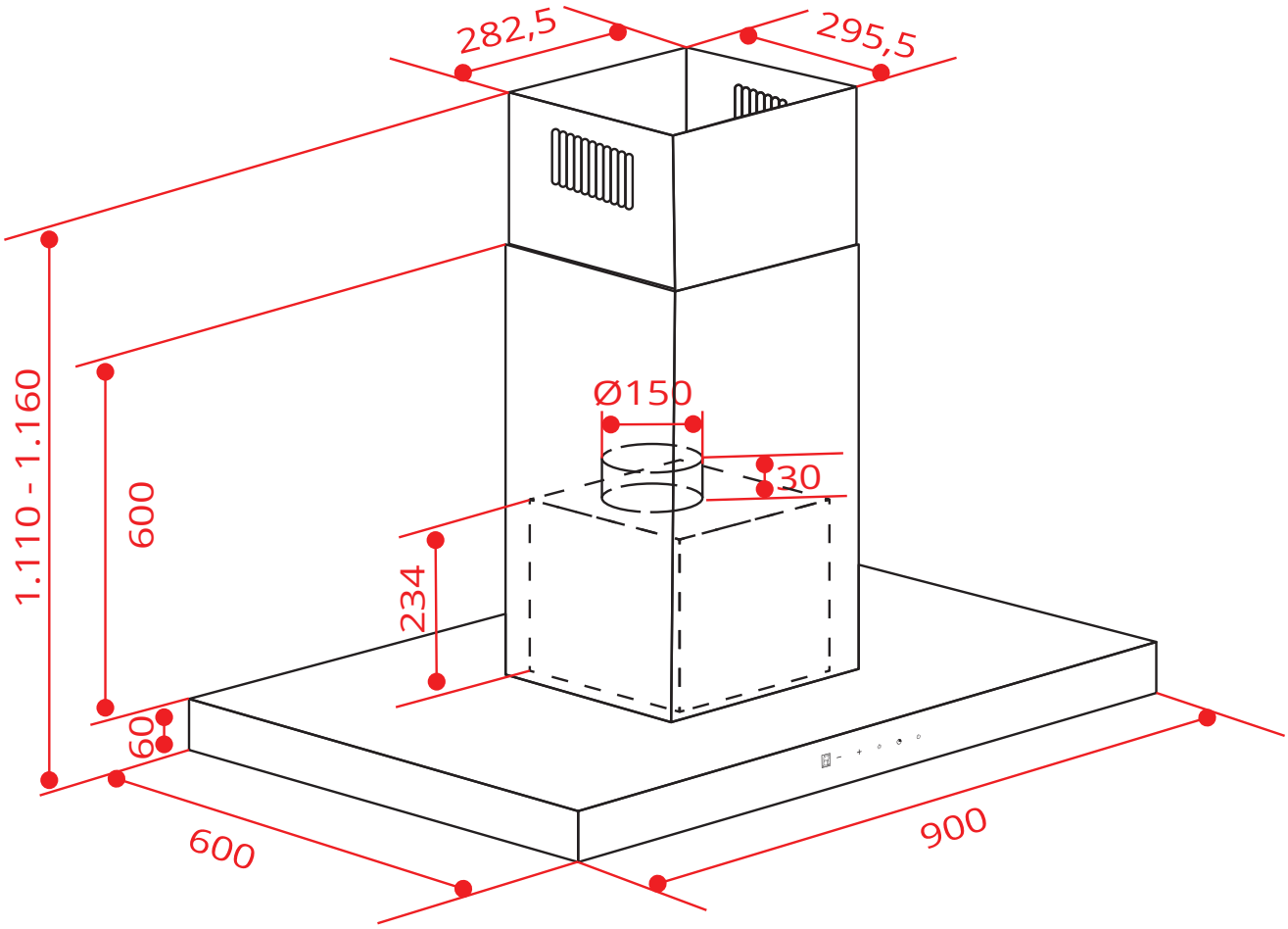

22-07 - V1-R1

COIFA

ADRIA ILHA 90 CM

CFI-ADR-90-XX-2ATA

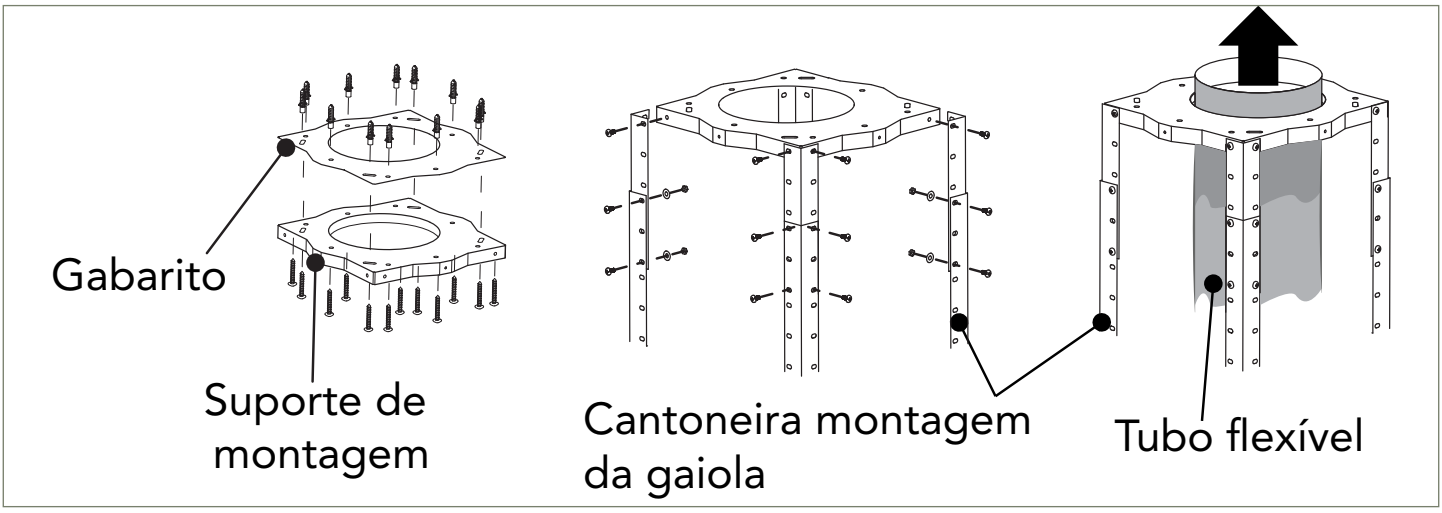

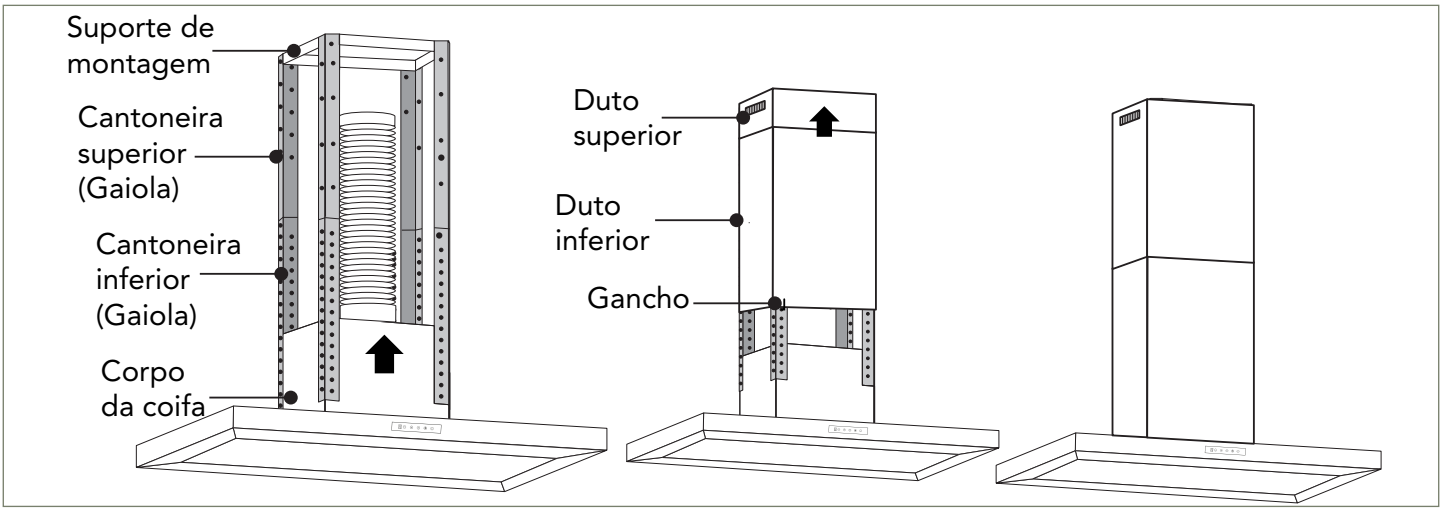

- Fixe o suporte de montagem da gaiola com (12) parafusos ST6 × 40 mm, defina a altura de instalação da Coifa, antes de conectar a cantoneira de montagem da gaiola ao suporte.
- Utilize (8) parafusos M4 × 10 e porcas M4 com vedação, para conectar a cantoneira de montagem ao suporte, Calculada a dimensão da cantoneira de montagem, use 16 parafusos M4 × 10 mm e porcas M4 com vedação para fixar a cantoneira de montagem à outra (a sobreposição da armação deve ser no máximo de 100 mm).
- Encaixe o tubo flexível no furo de 170 mm.
- Levante a coifa e utilize 16 parafusos M4 × 10 para fixar o corpo da coifa nas cantoneiras da gaiola.
- Assegurar-se que as conexões estão bem fixadas.
- Abaixe e retire o gancho da chaminé externa para concluir a instalação.

22-07 - V1-R1