FREEZER

INOX DUO 300 LITROS

FZ-DU-274-XX-2HSA

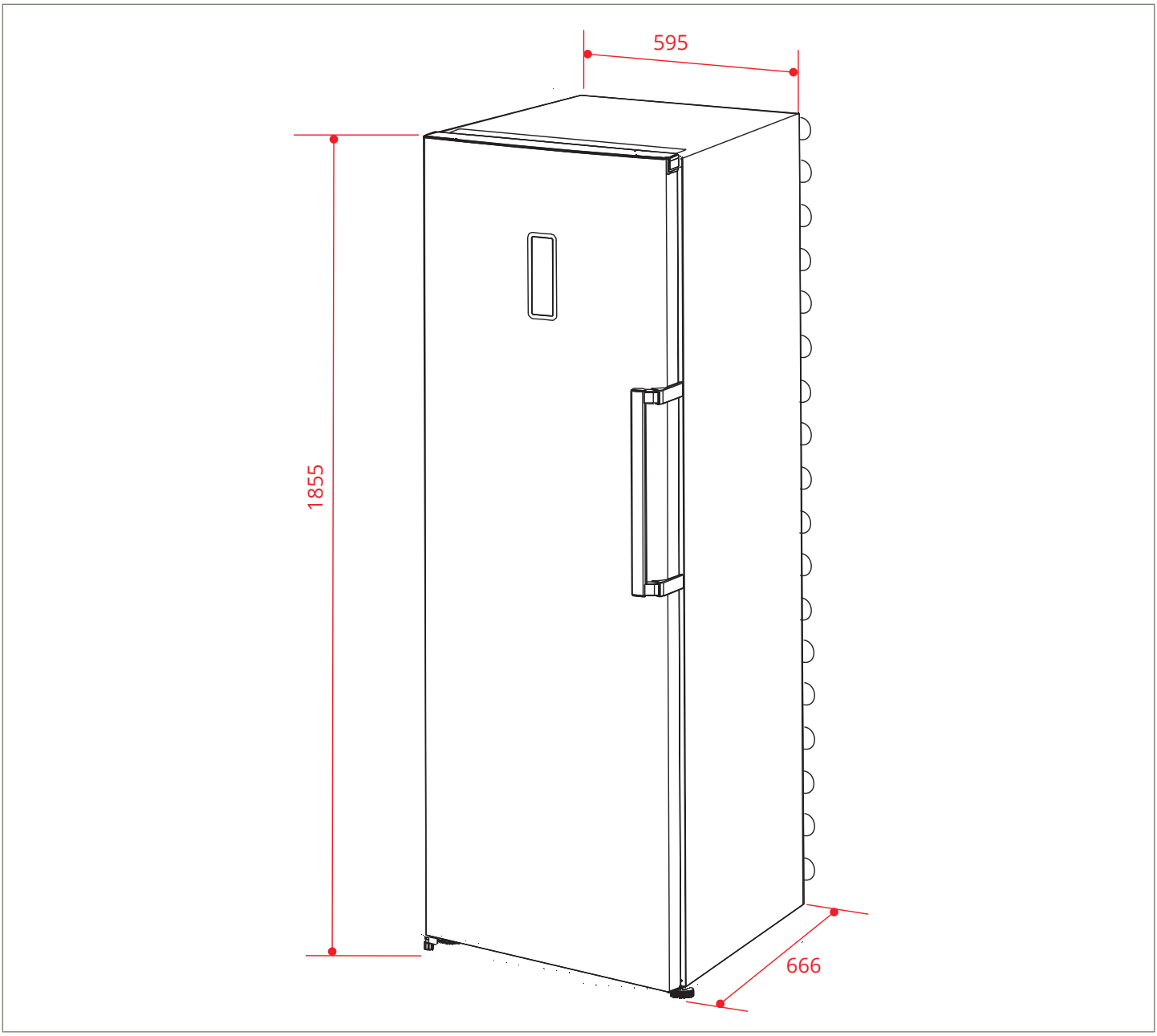

2022-11-25 - V1-R2

FREEZER

INOX DUO 300 LITROS

FZ-DU-274-XX-2HSA

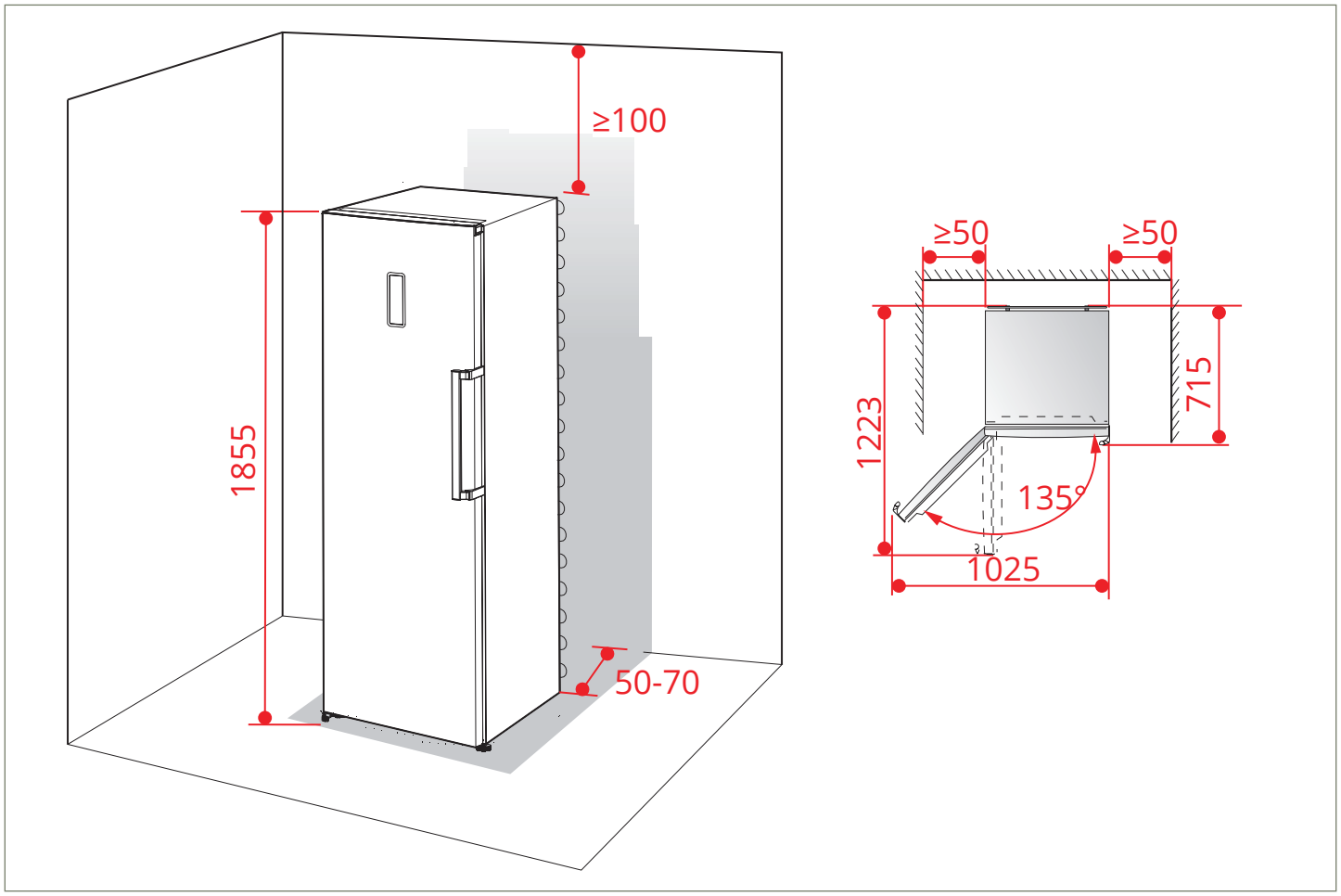

O freezer deve ser instalado em uma superfície perfeitamente plana, sem desníveis.

É obrigatório que haja um mínimo de 50-70 mm de espaço da parte traseira até a parede, um mínimo de 100 mm da parte superior ao teto, um mínimo de 50 mm da lateral até a parede e uma área livre na parte frontal suficiente para permitir que as portas se abram até um ângulo de 135°. Veja os diagramas a seguir. Para garantir que o fechamento automático das portas, incline a parte superior para trás por até 10 mm.

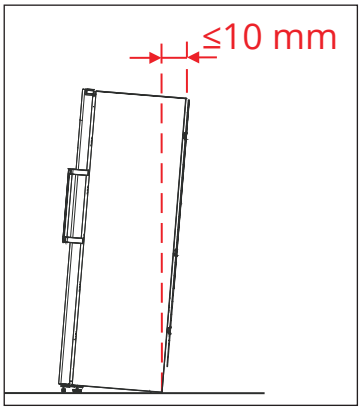

2022-11-25 - V1-R2

FREEZER

INOX DUO 300 LITROS

FZ-DU-274-XX-2HSA

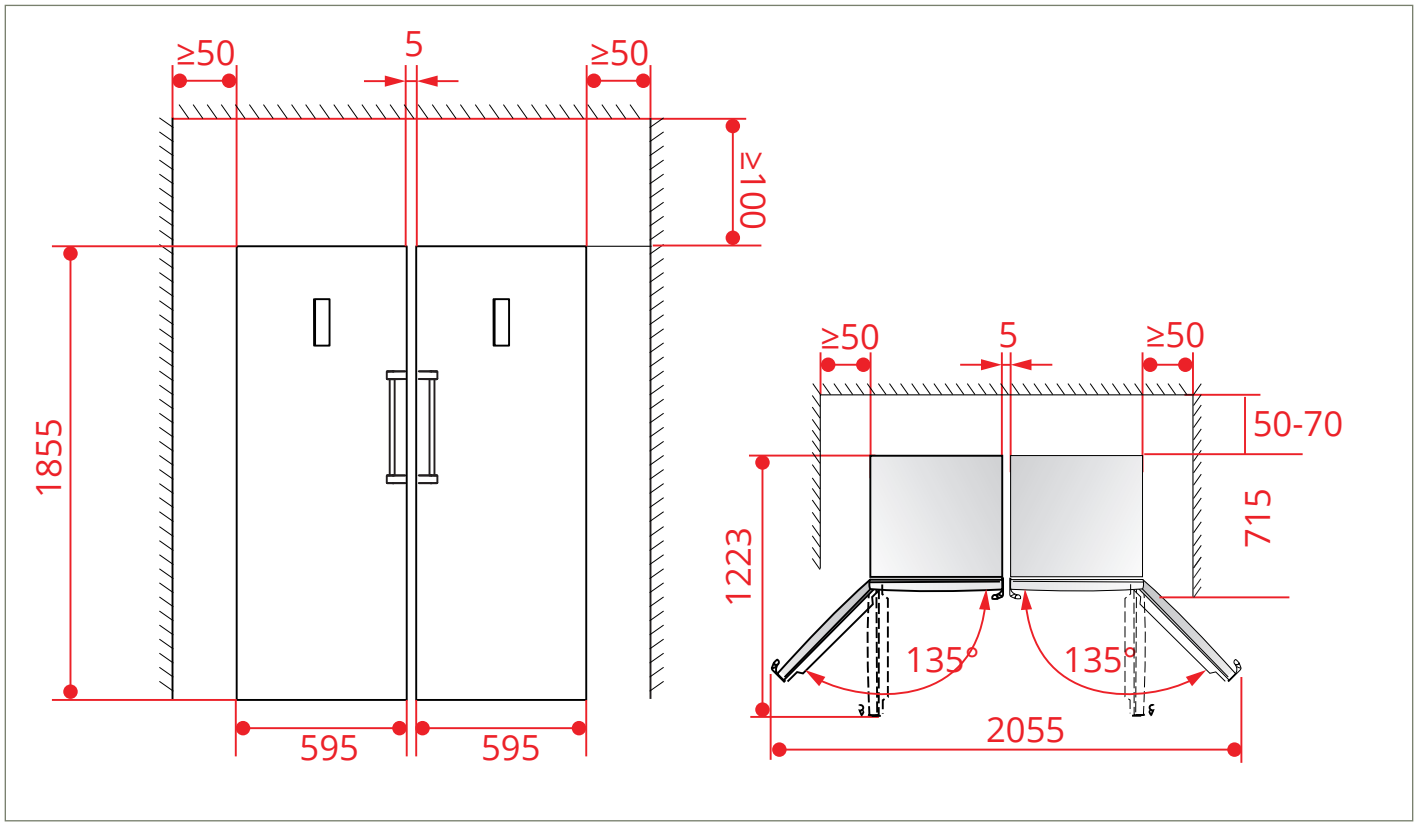

Instale as presilhas conforme instruções específicas, antes de instalar o perfil coloque o freezer e o refrigerador no local, firmando as duas unidades no piso, verifique a nivelamento em relação as duas unidades e alinhe-as verticalmente e horizontalmente. As diferenças não devem ultrapassar ±2 mm. Só depois aplique o perfil de arremate.